צעד ראשון לאחר פתיחת האריזה, עיין בשרטוט והשווה את חלקי הרהיט והאביזרים עם השרטוט שלפניך.
אם נפלה תקלה כלשהיא אל תחזיר את המוצר לחנות או לרשת שם רכשת את המוצר.
התקשר/י (חיוג חינם) למרכז שירות הלקוחות יראון ונטפל בך במסירות. **03-3760509**

הוראות הרכבה
ארון 4 דלתות - 709
צעד אחר צעד

חלקים	מידות
A+B	158x52
C+D+E	176x50
F	175.5x38.5
G+H	76x39
I	179x79.5

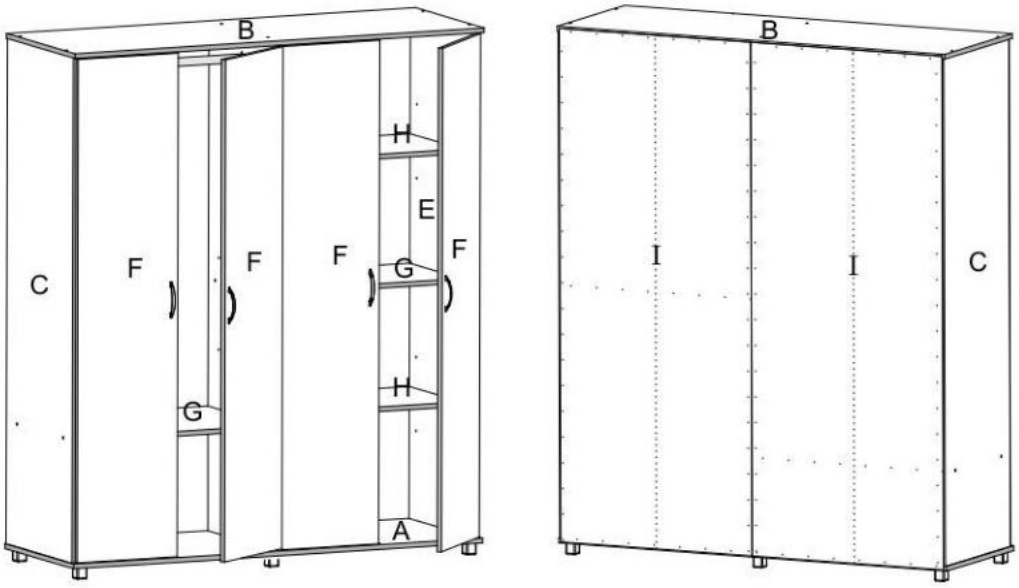

מומלץ להניח את אריזת הקרטון על הרצפה ולהרכיב עליה את היחידה.

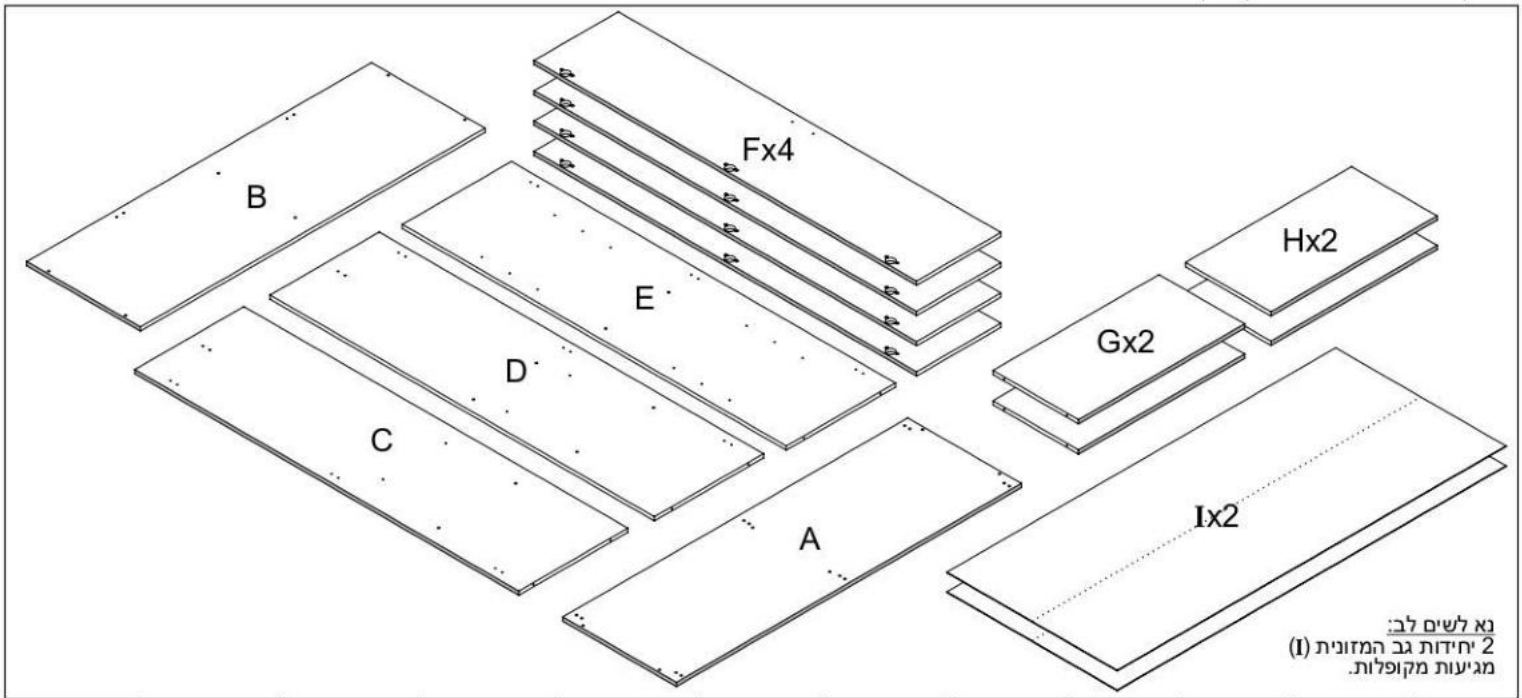

<u>נא לשים לב:</u>
2 יחידות גב המזונית (I)
מגיעות מקופלות.

מספר סידורי	1	2	3	4	5	6	7	8	9	10	11
שרטוט	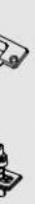										
כמות	1	20	120	28	4+8	8	6	2+1	4	6+6	6+6
שם	מפתח אלן	בורג אלן	מסמרים 0.9X25	בורג 3.5X16	ידית + בורג 3.5X30	תומך מדף	רגלית	מחזיק + צינור לתליה	מעצור לדלת	צירים ותושבות (לבן)	צירים ותושבות **(כחול)**

1

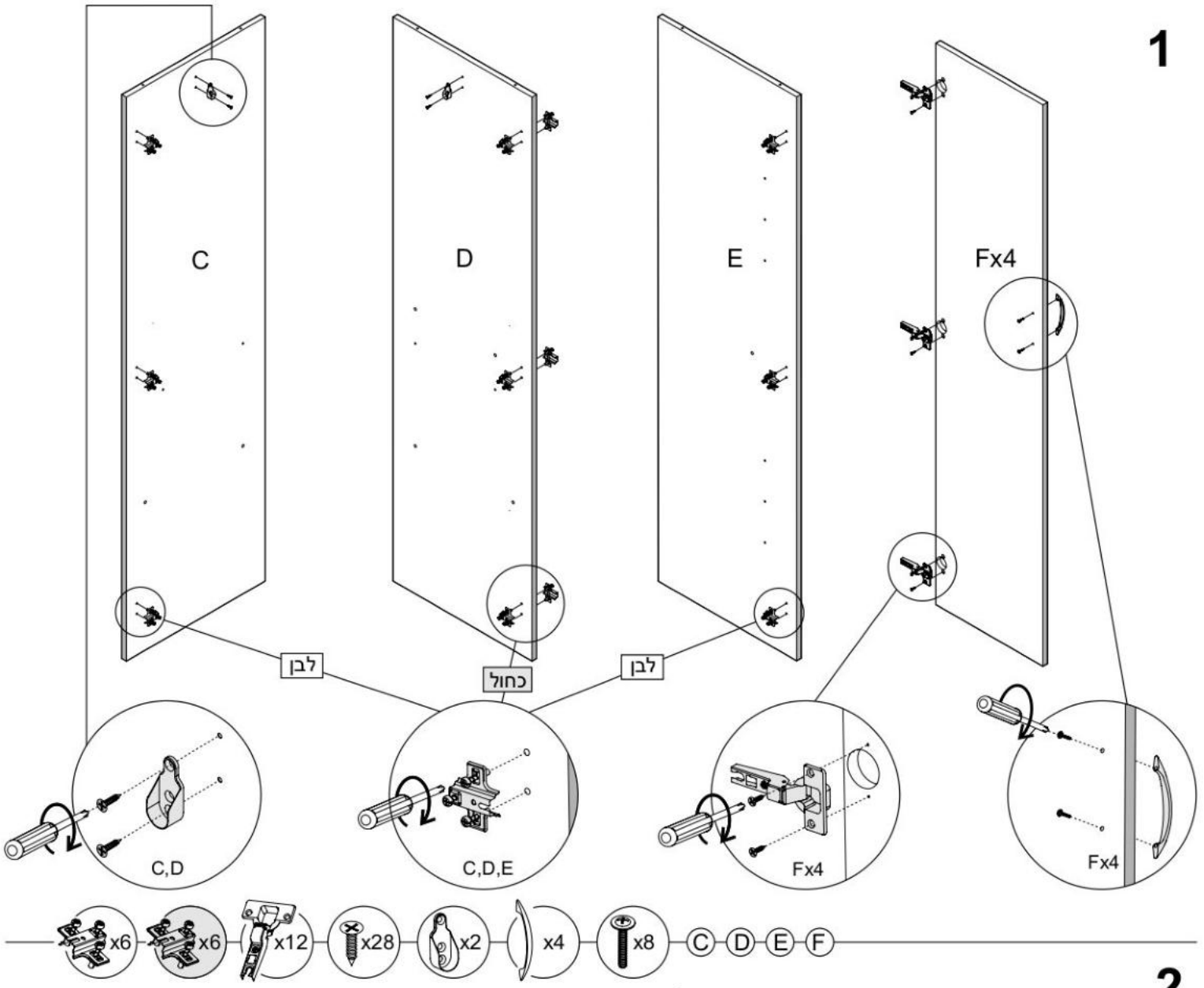

2

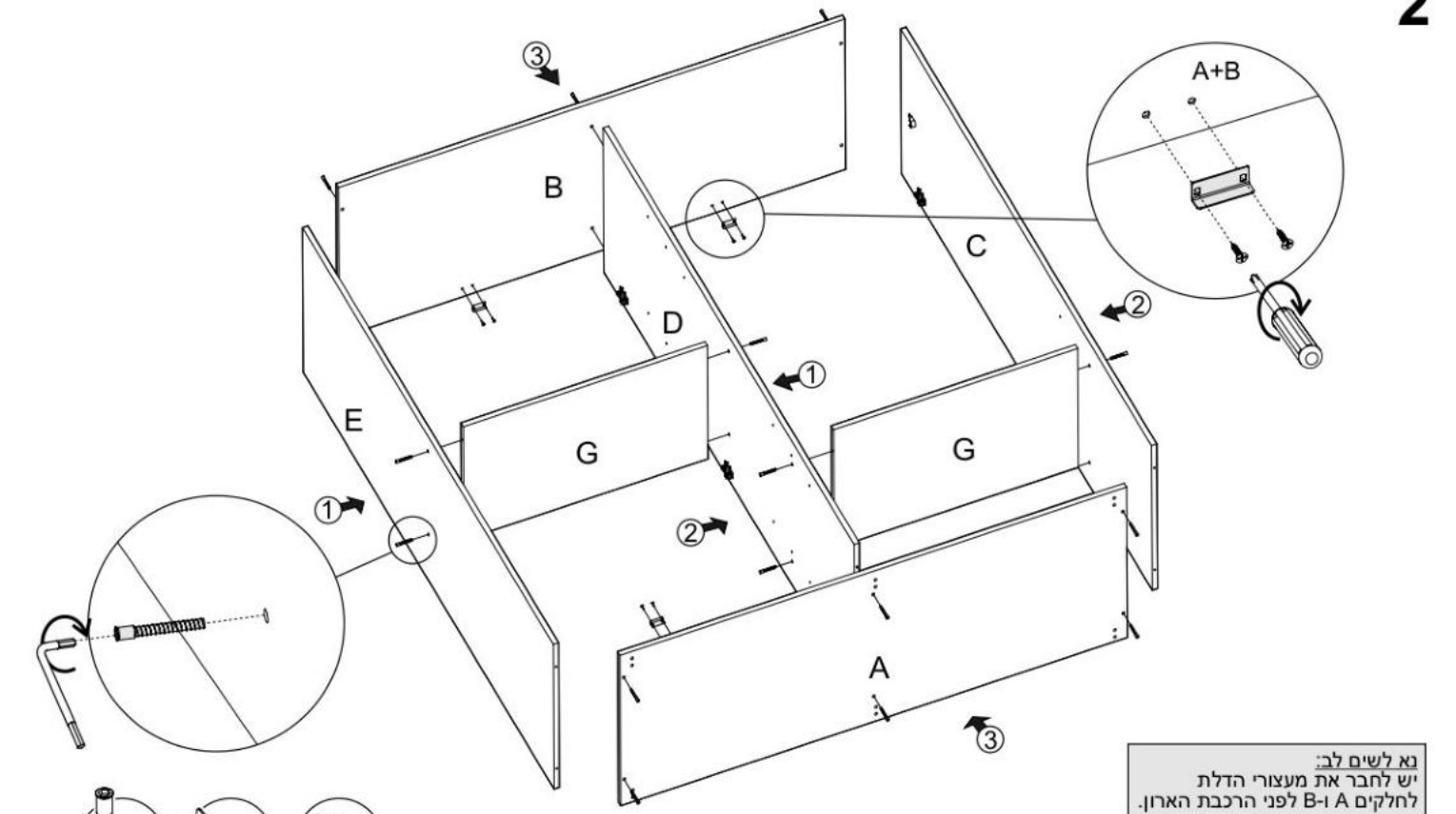

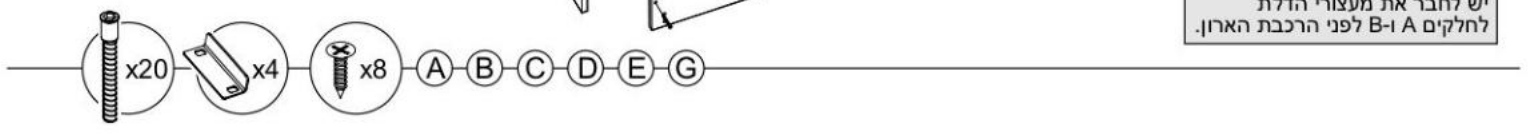

<u>נא לשים לב:</u>
יש לחבר את מעצורי הדלת
לחלקים A ו-B לפני הרכבת הארון.

3

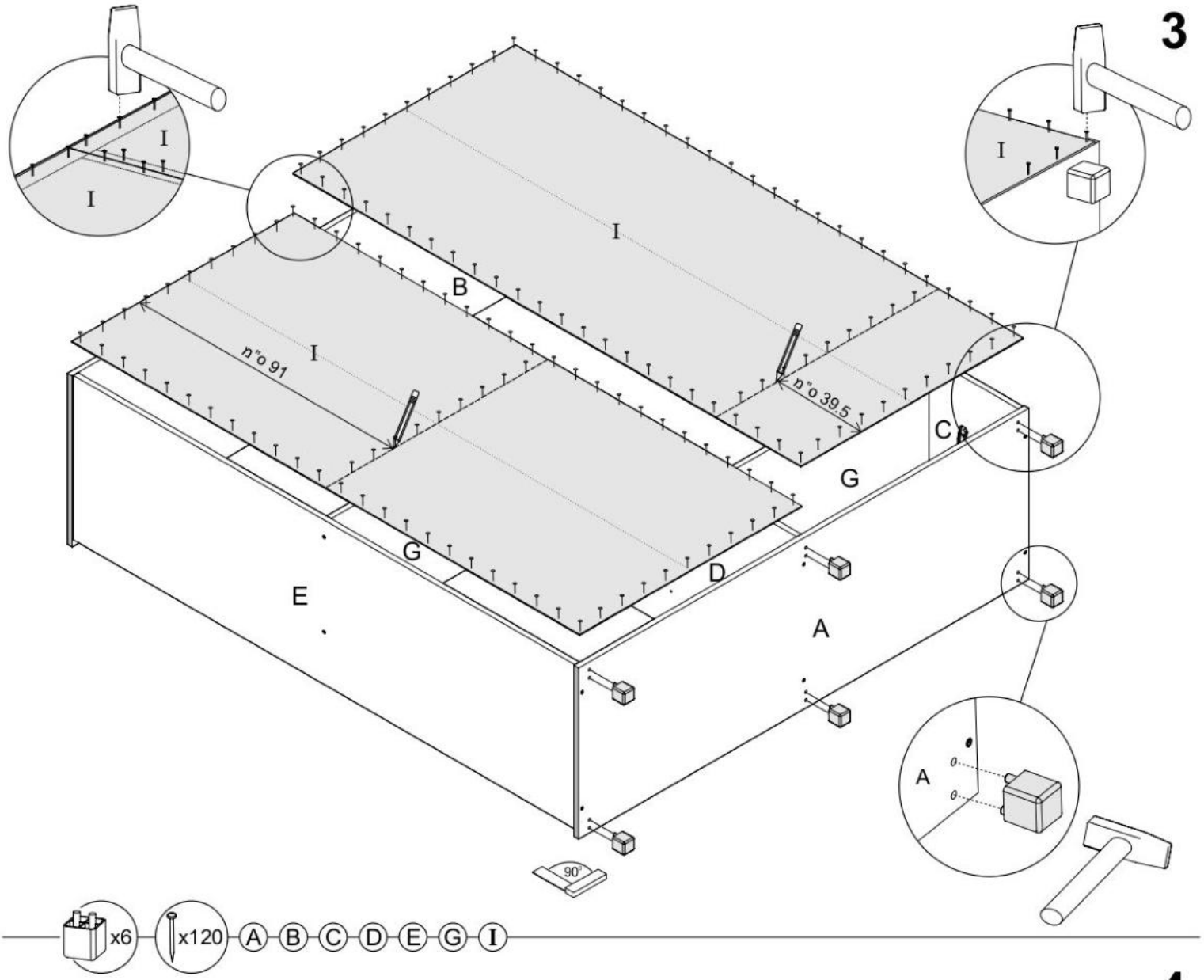
I
I
I
I
I
B
n"o 91
n"o 39.5
C
G
G
D
E
A
A
90°
x6
x120
A
B
C
D
E
G
I

4

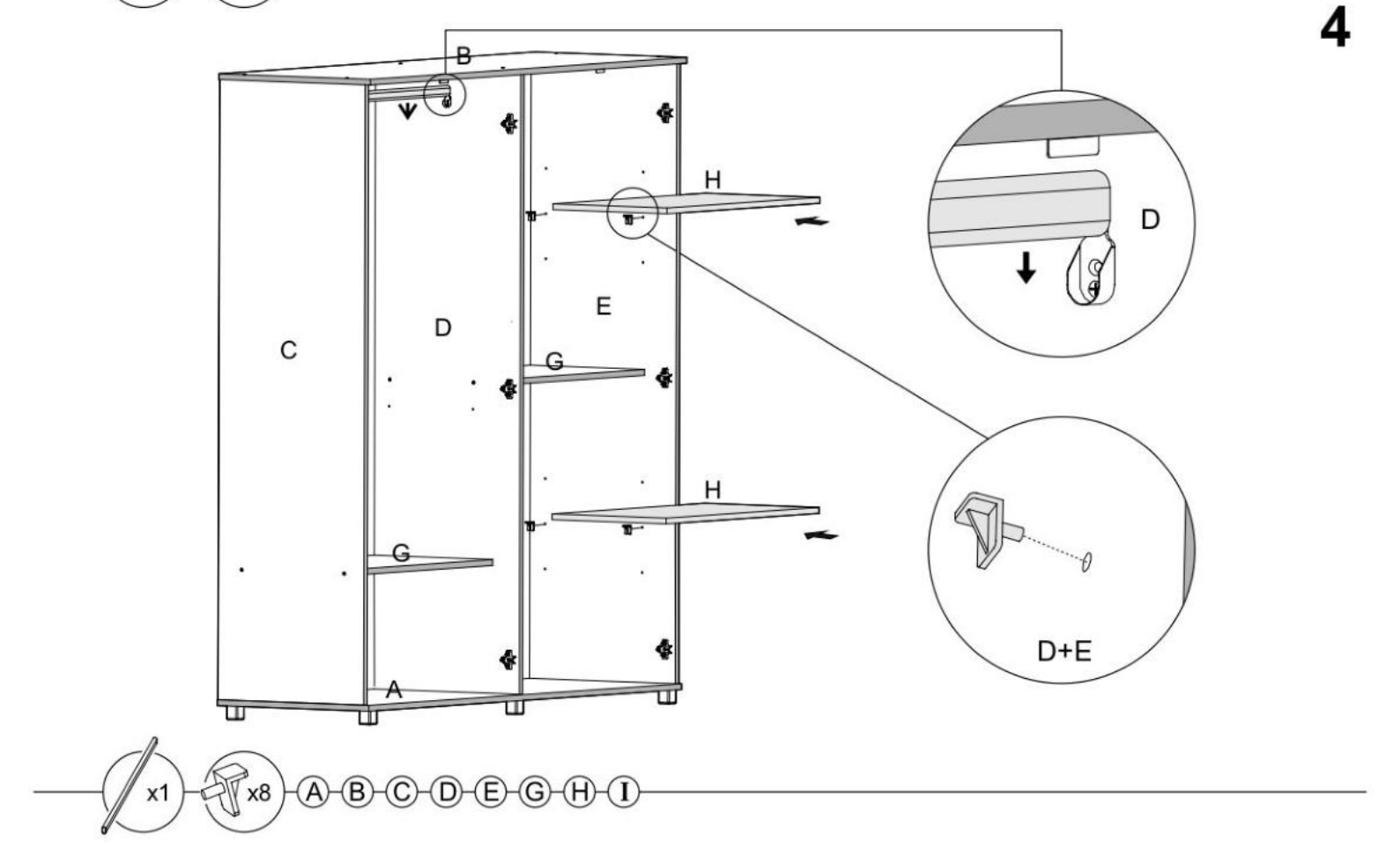
B
H
D
E
C
D
G
H
G
A
D+E
x1
x8
A
B
C
D
E
G
H
I

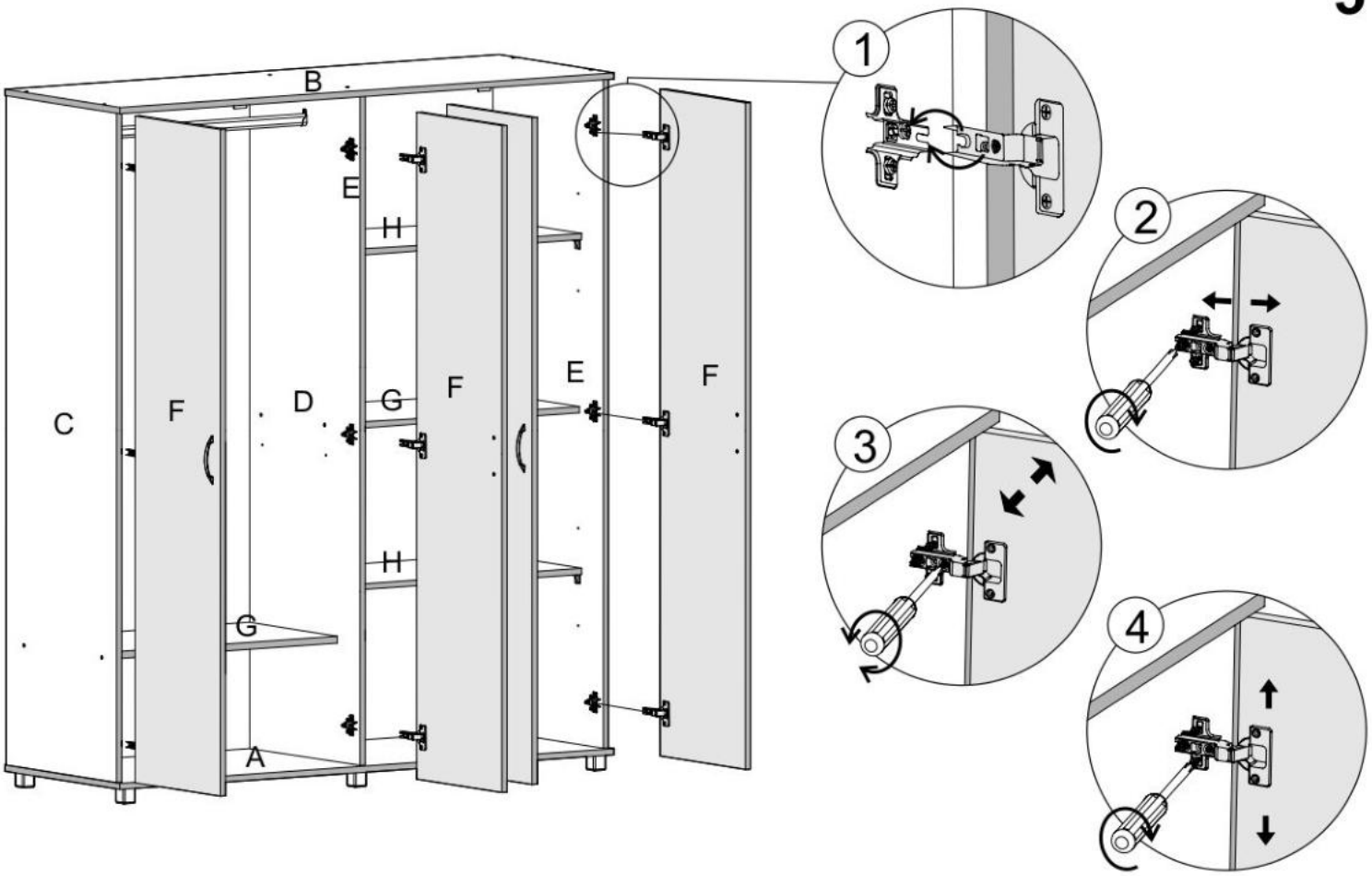

Ⓐ Ⓑ Ⓒ Ⓓ Ⓔ Ⓕ Ⓖ Ⓗ Ⓘ

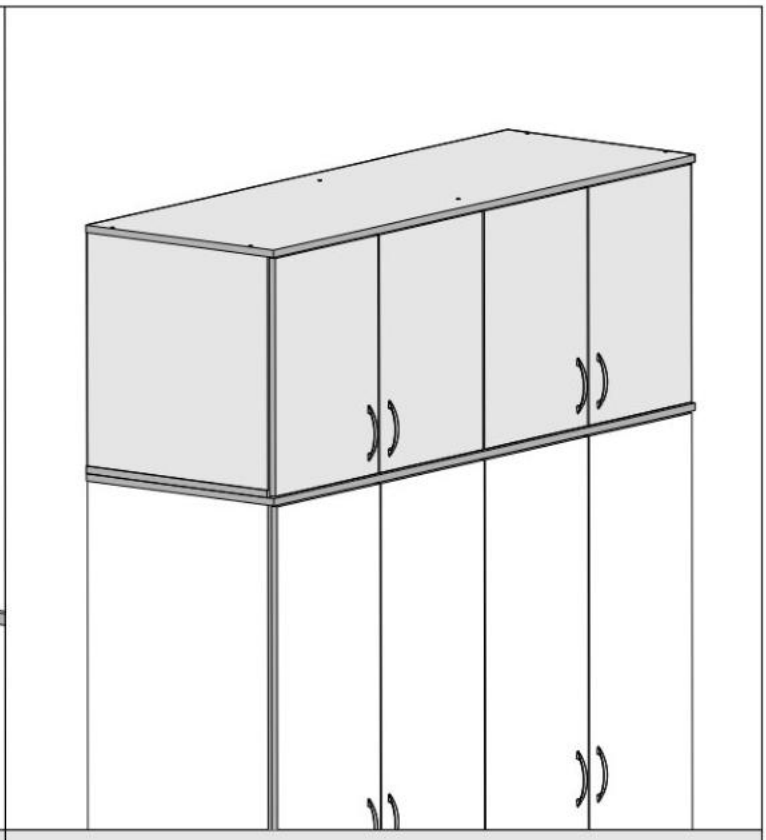

ארון עליון - **710**
עבור ארון **709** (נמכר בנפרד)

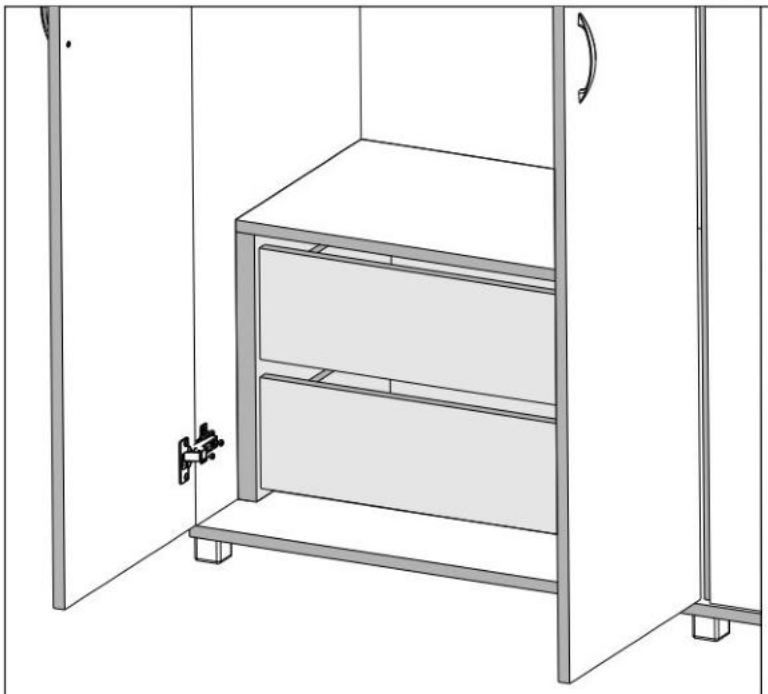

יחידת 2 מגירות - **M 709**
עבור ארון **709** (נמכר בנפרד)