הוראות הרכבה
ארון 4 דלתות 2 מגירות - 707
צעד אחר צעד

צעד ראשון לאחר פתיחת האריזה, עיין בשרטוט והשווה את חלקי הרהיט והאביזרים עם השרטוט שלפניך.
אם נפלה תקלה כלשהיא אל תחזיר את המוצר לחנות או לרשת שם רכשת את המוצר.
התקשר/י (חיוג חינם) למרכז שירות הלקוחות יראון ונטפל בך במסירות. **03-3760509**

חלקים	מידות
A+B	158x52
C+D+E	176x50
F	143x38.5
G+H	175.5x38.5
I	76x50
J+K	76x39
L	77.5x15.5
L_1+L_2	35x10
L_3	71x8
L_4	72x33.5
M	179x79.5

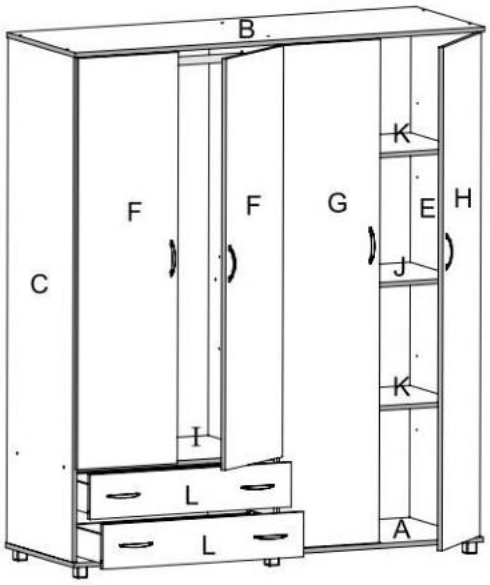

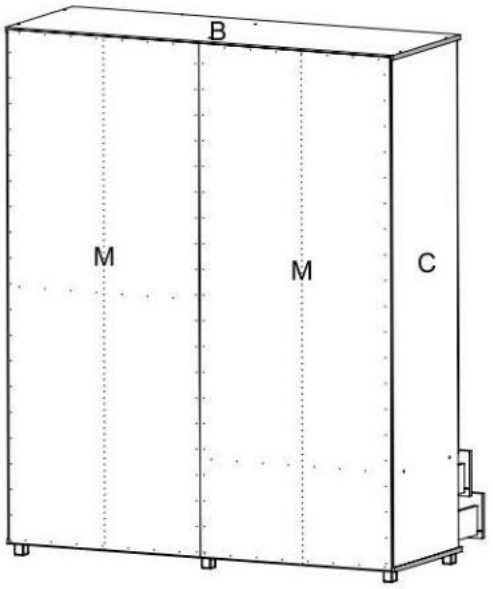

מומלץ להניח את אריזת הקרטון על הרצפה ולהרכיב עליה את היחידה.

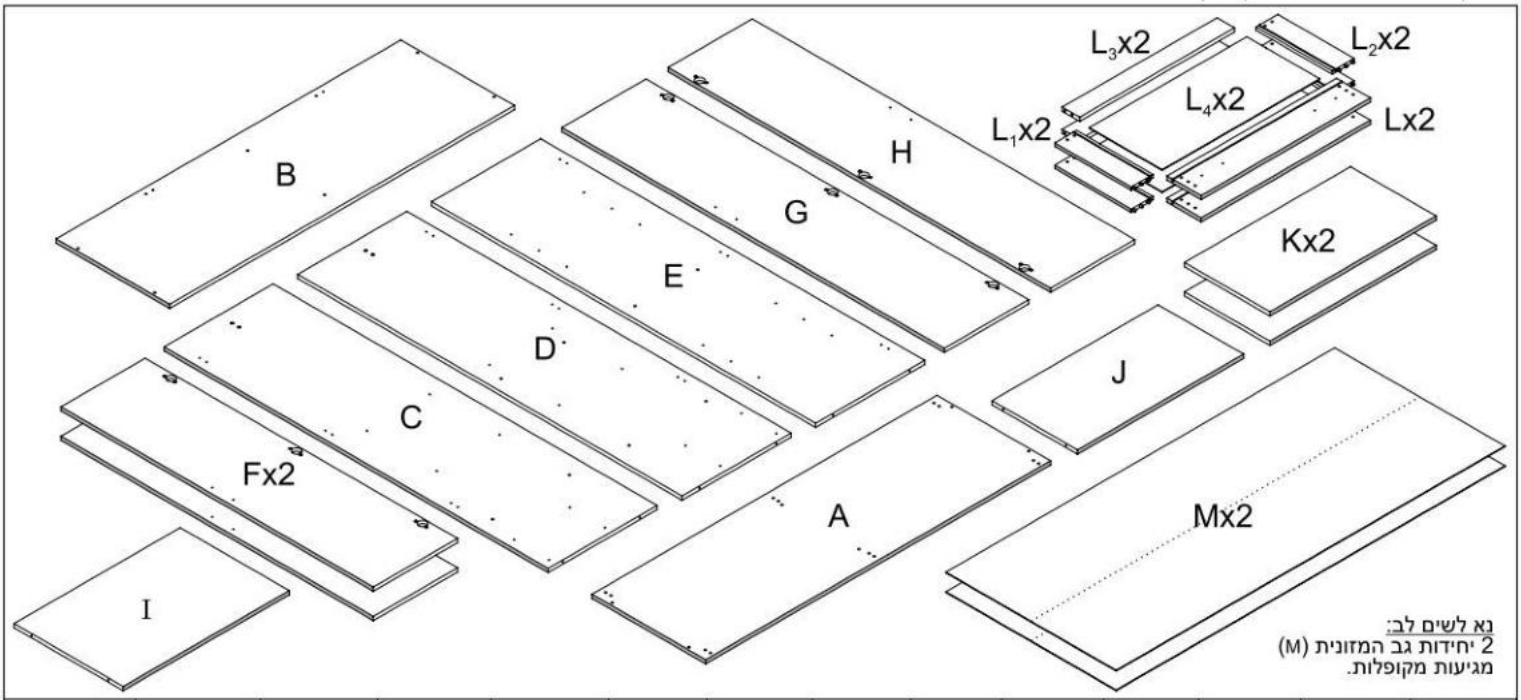

נא לשים לב:
2 יחידות גב המזונית (M)
מגיעות מקופלות.

מספר סידורי	1	2	3	4	5	6	7	8	9	10	11	12	13
שרטוט												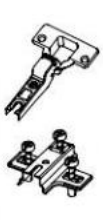	
כמות	1	8+1	130	20	42	8+16	8	8	6	2+1	3	12+12	2+2
שם	מפתח אלן	דיבל עץ + דבק	מסמרים 0.9X25	בורג אלן	בורג 3.5X16	ידית + בורג 3.5X30	בורג יורו למסילה	תומך מדף	רגלית	מחזיק + צינור לתליה	מעצור לדלת	צירים ותושבות	סט מסילות למגירות

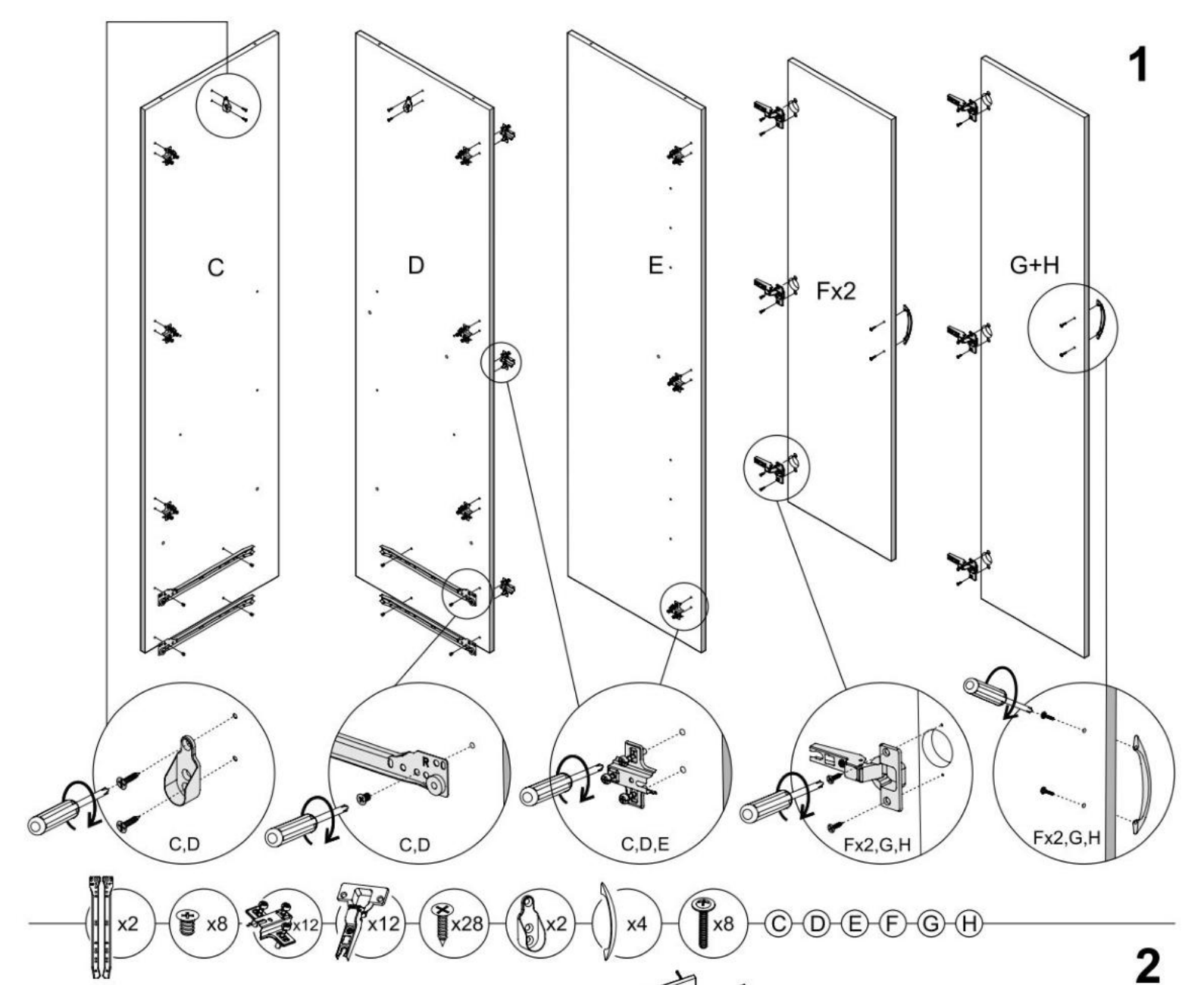

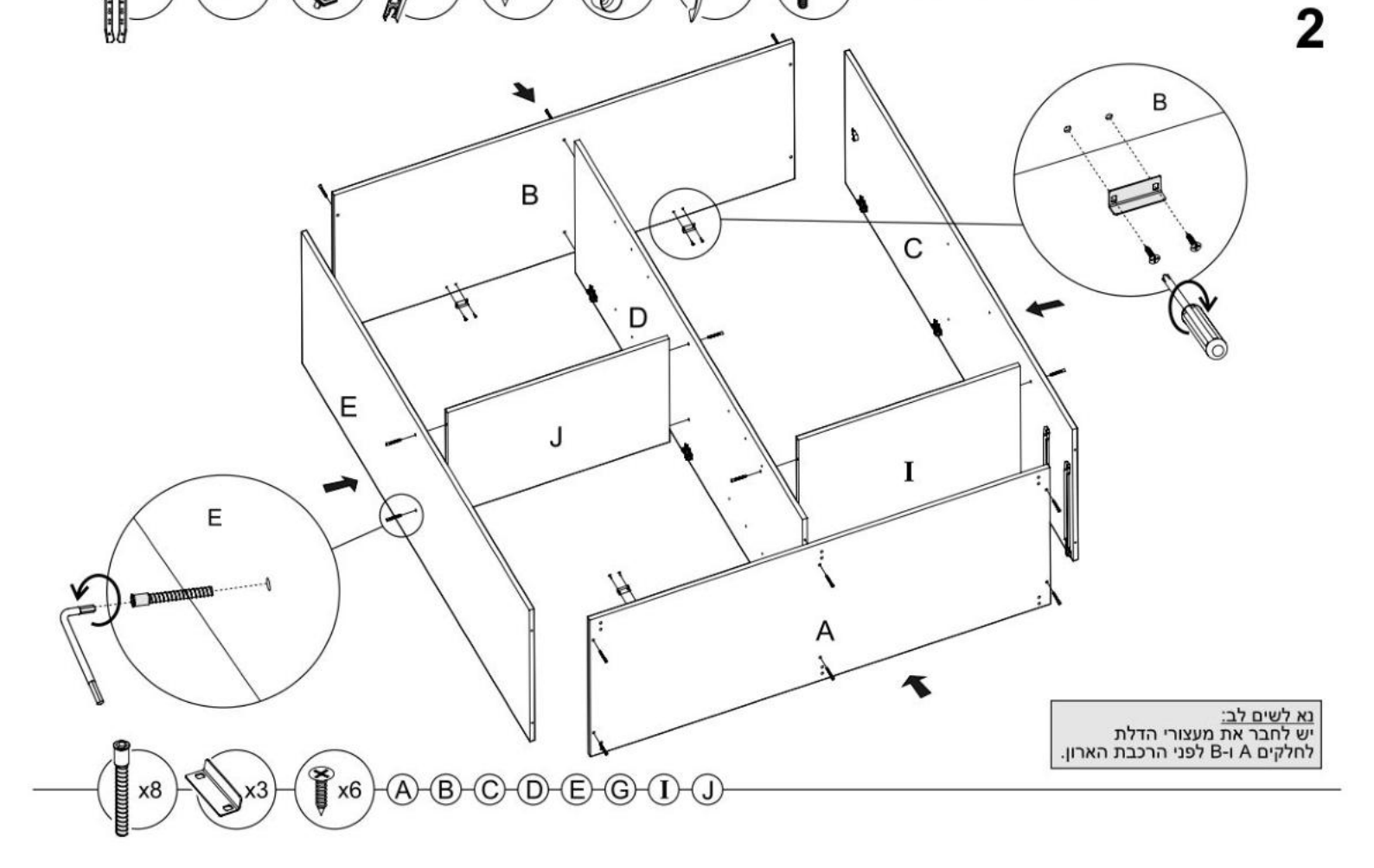

נא לשים לב:
יש לחבר את מעצורי הדלת
לחלקים A ו-B לפני הרכבת הארון.

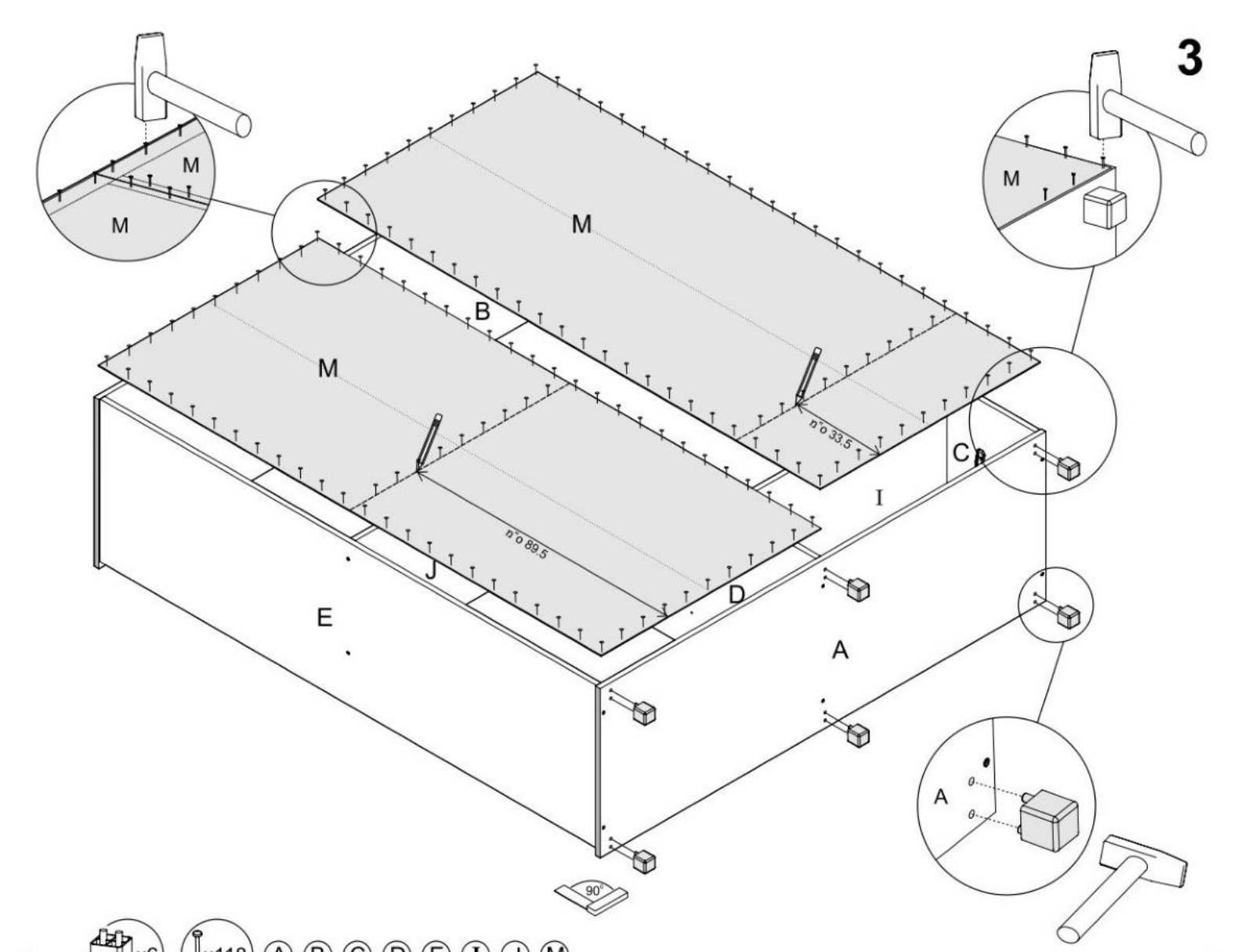

x6 x118 A B C D E I J M

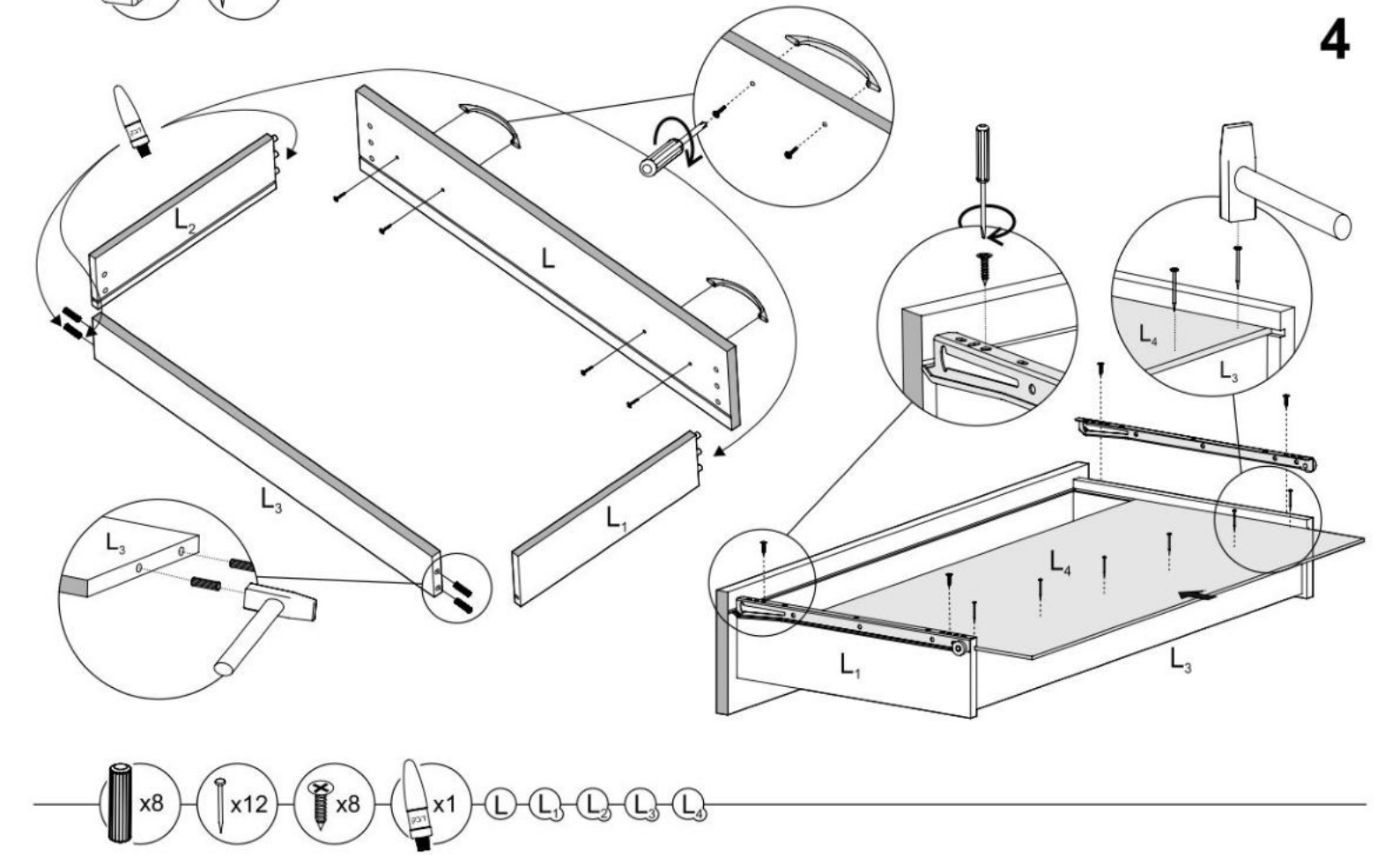

x8 x12 x8 x1 L L1 L2 L3 L4

5

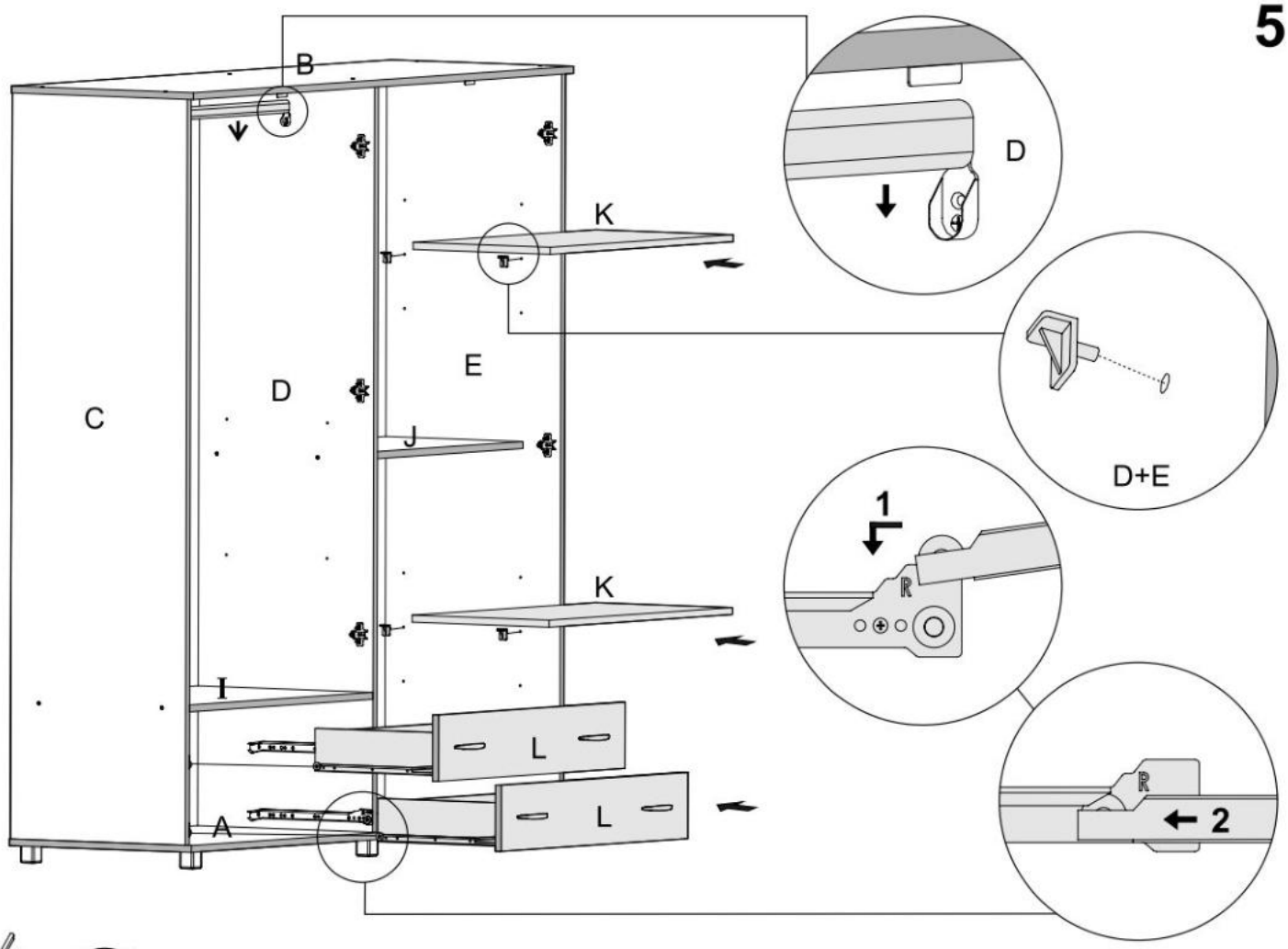

x1 x8 A B C D E I J K L L_1 L_2 L_3 L_4 M

6

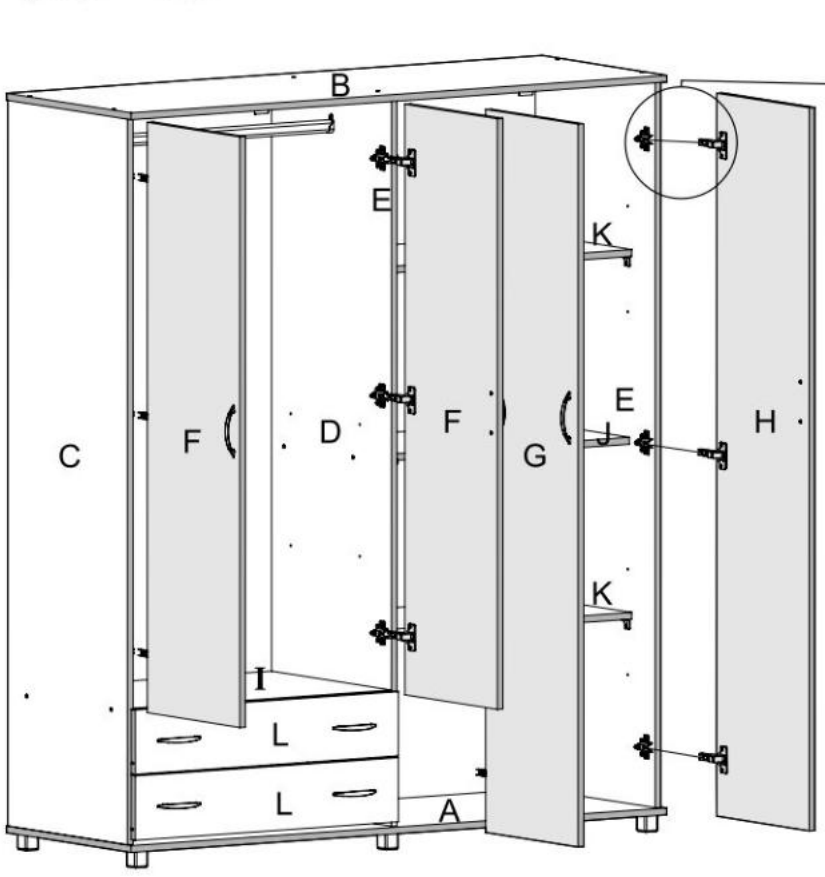

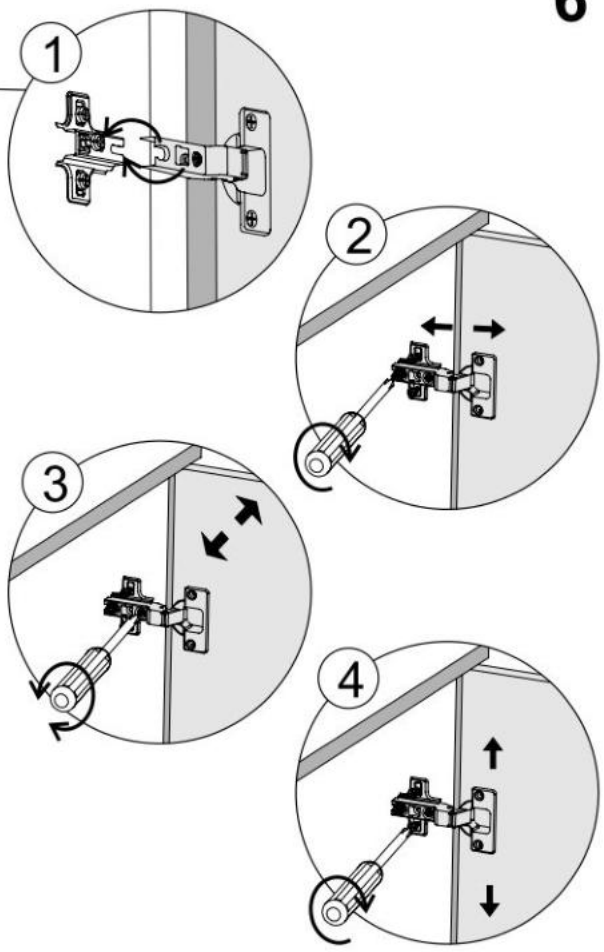

A B C D E F G H I J K L L_1 L_2 L_3 L_4 M