ארון דלתות הזזה 705

צעד ראשון לאחר פתיחת האריזה, עיין בשרטוט והשווה את חלקי הרהיט והאביזרים עם השרטוט שלפנייך.
אם נפלה תקלה כלשהיא אל תחזיר את המוצר לחנות או לרשת שם רכשת את המוצר.
התקשר/י (חיוג חינם) למרכז שירות הלקוחות יראון ונטפל בך במסירות. **03-3760509**

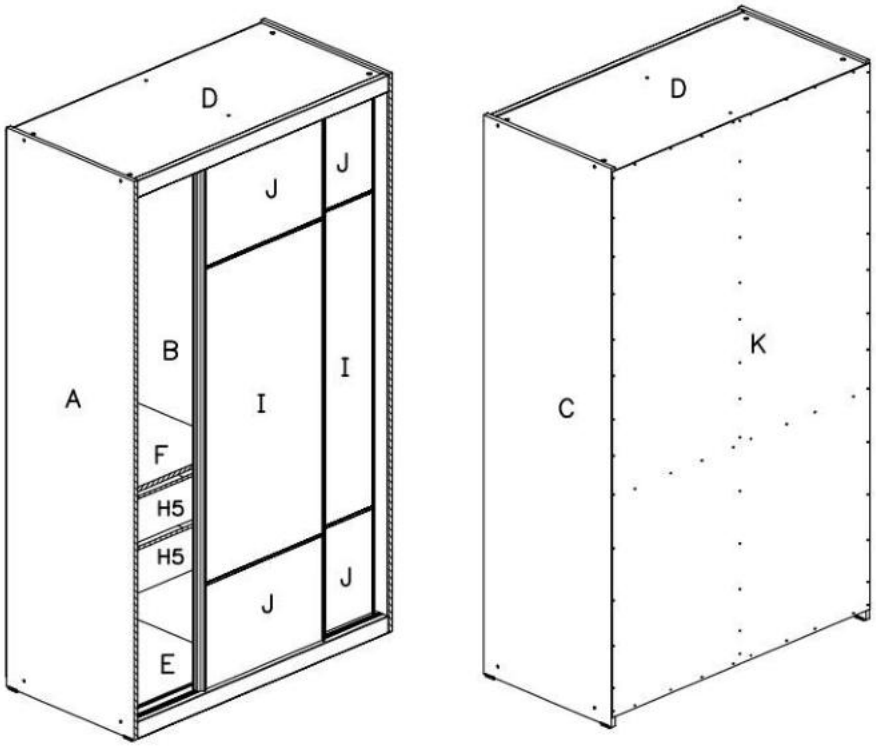

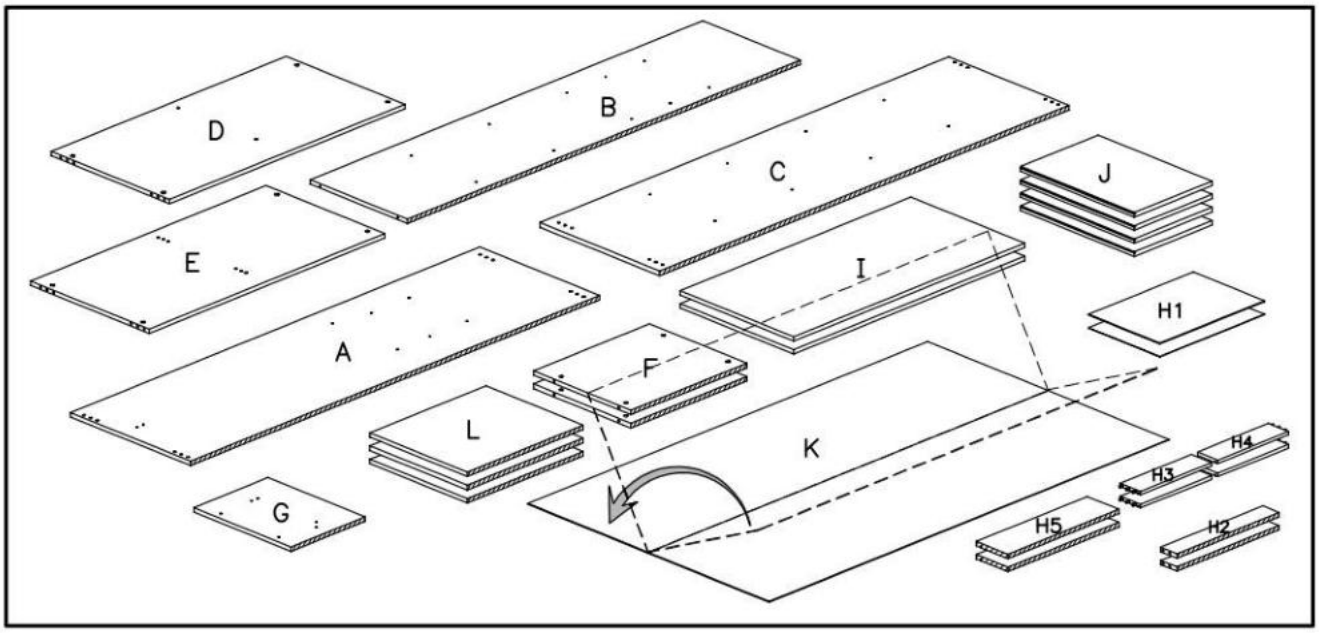

03-3760509 טלפון / רהיטי ירון / www.shukrehut.co.il / yiron.sale@gmail.com

מספר סדורי	1	2	3	4	5	6	7	8	9	10	11	12
שרטוט												
כמות	1	4	1	24	4	8	4	2	8	8+8	12	2
שם	מפתח אלן	בורג אלן	דבק	דיבל עץ	בורג למחבר	מחבר	בורג לדופן מרכזית	צנורית לדופן מרכזית	בורג יורו למסילה	בורג ומחבר חיצוני	3.5X16	מחבר לדופן כפולה

מספר סדורי	13	14	15	16	17	18	19	20	21	22	23	24
שרטוט		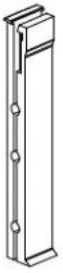			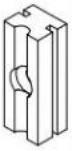		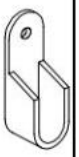				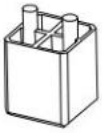	
כמות	4	4	4	36	4	1	2	12	120	4	2	2
שם	מנגנון גלגל	מוביל עליון לדלת	בורג למעצור גלגל דלת	בורג למסילה ולפרופיל דלת	מעצור תחתון לגלגל	מוט תליה 565 מ"מ	תומך מוט תליה	מחזיק מדף	מסמרים	רגליות לדופן	רגליות לפלטה תחתונה	סט מסילות למגרות 35

מספר סדורי	25	26	27	28	29	30
שרטוט				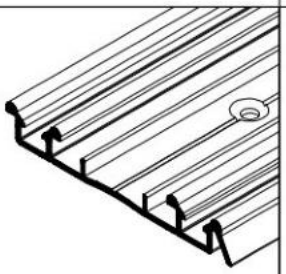	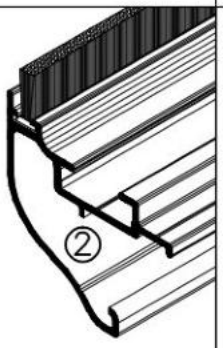	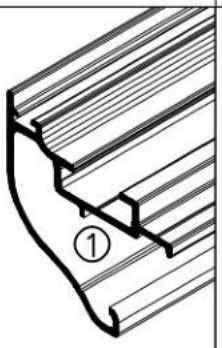
כמות	4	1	2	2	2	2
שם	פרופיל הפרדה 548 מ"מ	פס PVC 1161 מ"מ	קרניז 1161 מ"מ עליון ותחתון	מסילה 1160 מ"מ עליונה ותחתונה	פרופיל דלת 11910 מ"מ עם מברשת עבור דלת חיצונית	פרופיל דלת 11910 מ"מ ללא מברשת עבור דלת פנימית

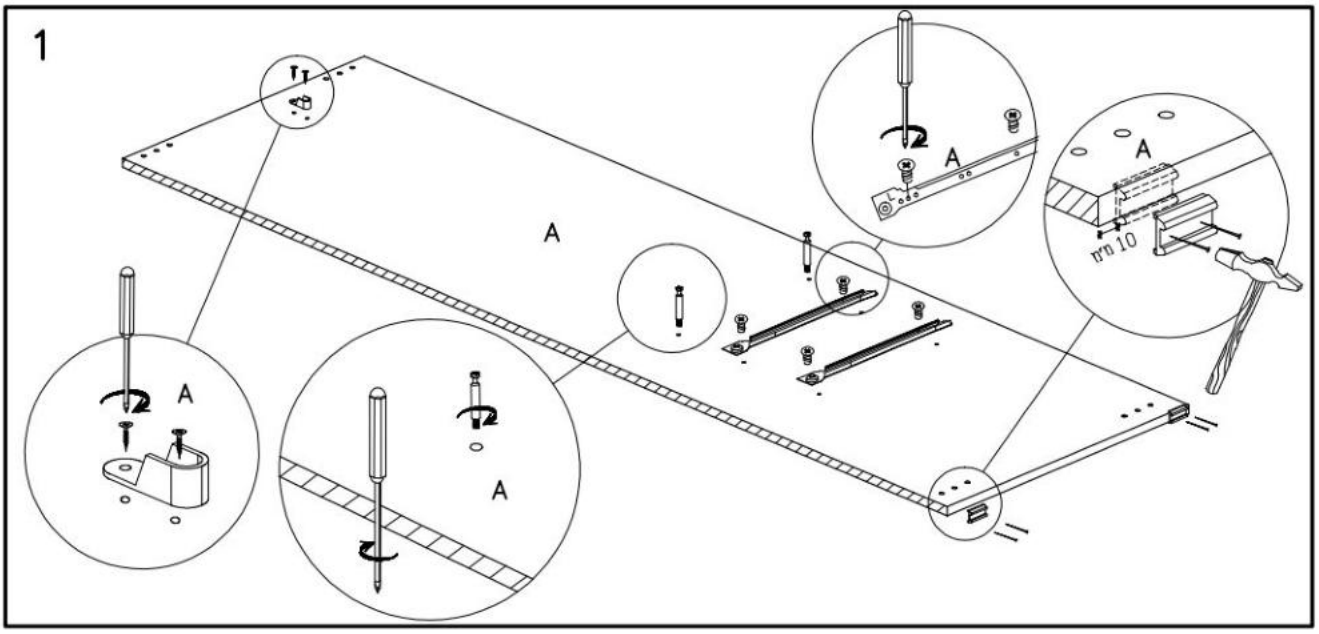
1
A
A
A
A
A
m10

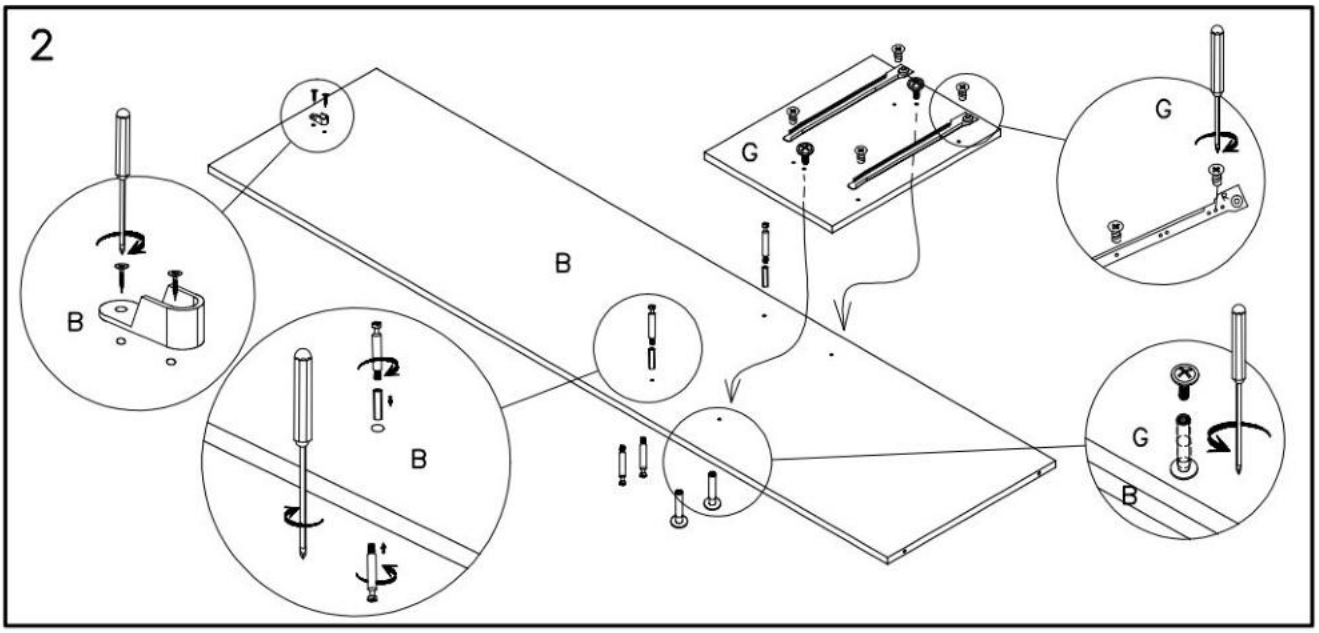
2
B
B
B
G
G
G
B

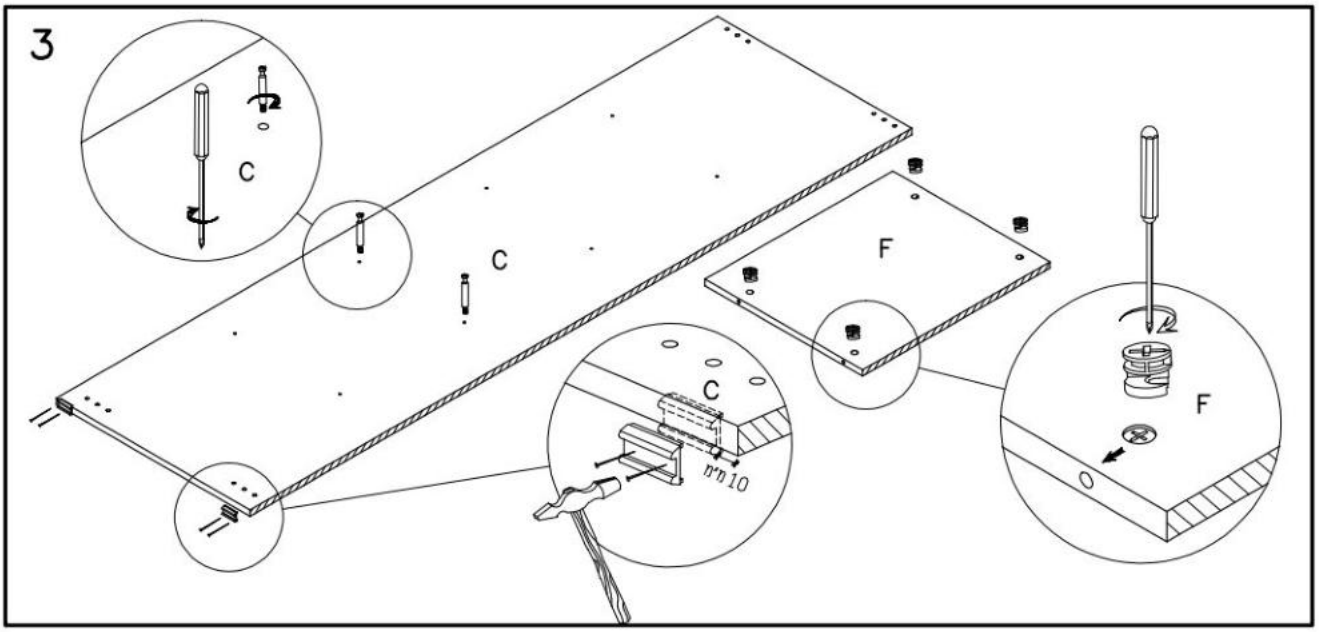
3
C
C
C
m10
F
F

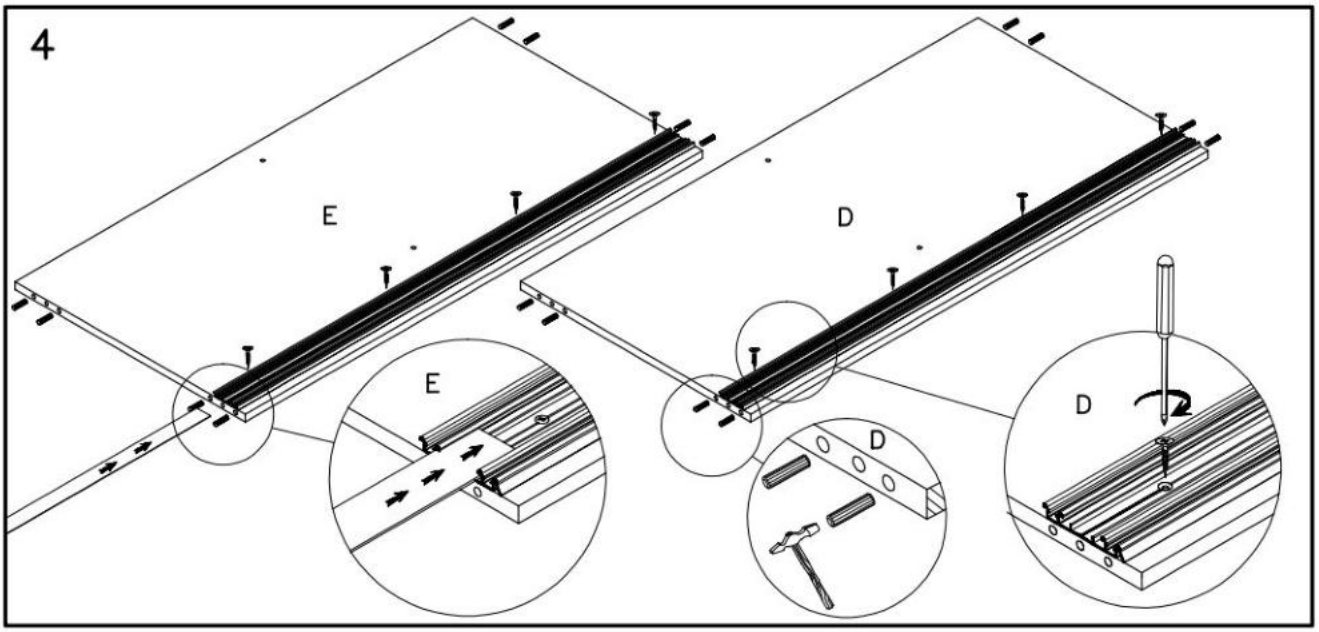
4
E
D
E
D
D

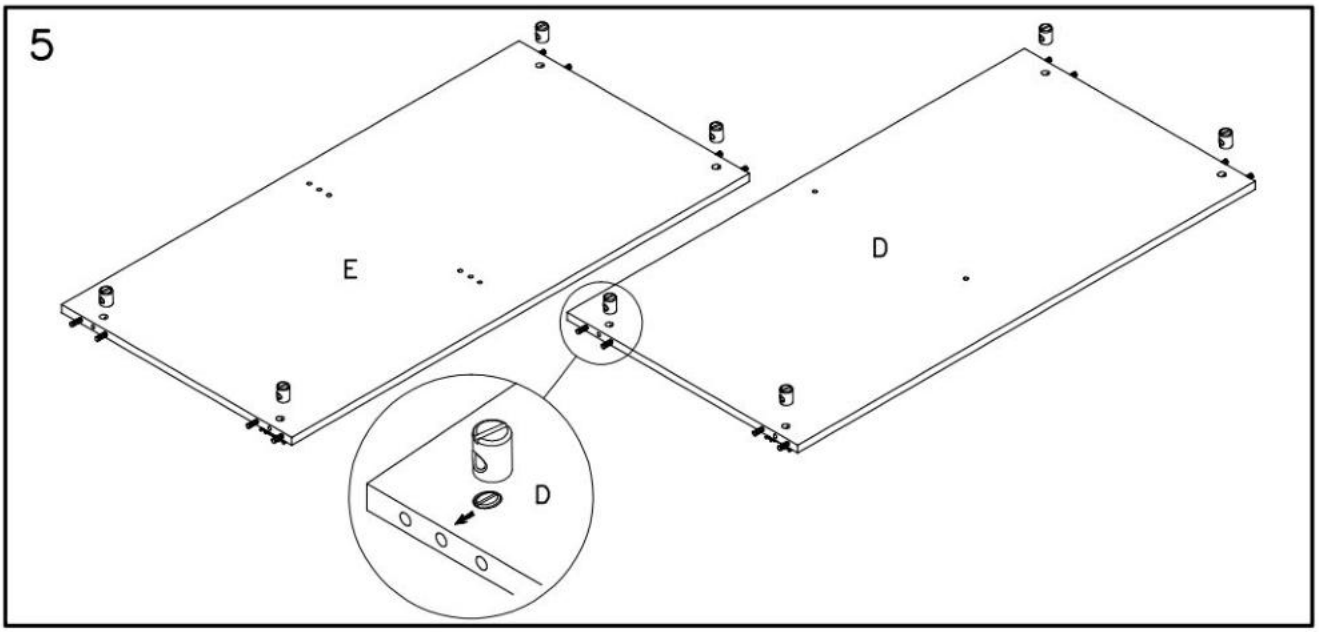
5
E
D
D

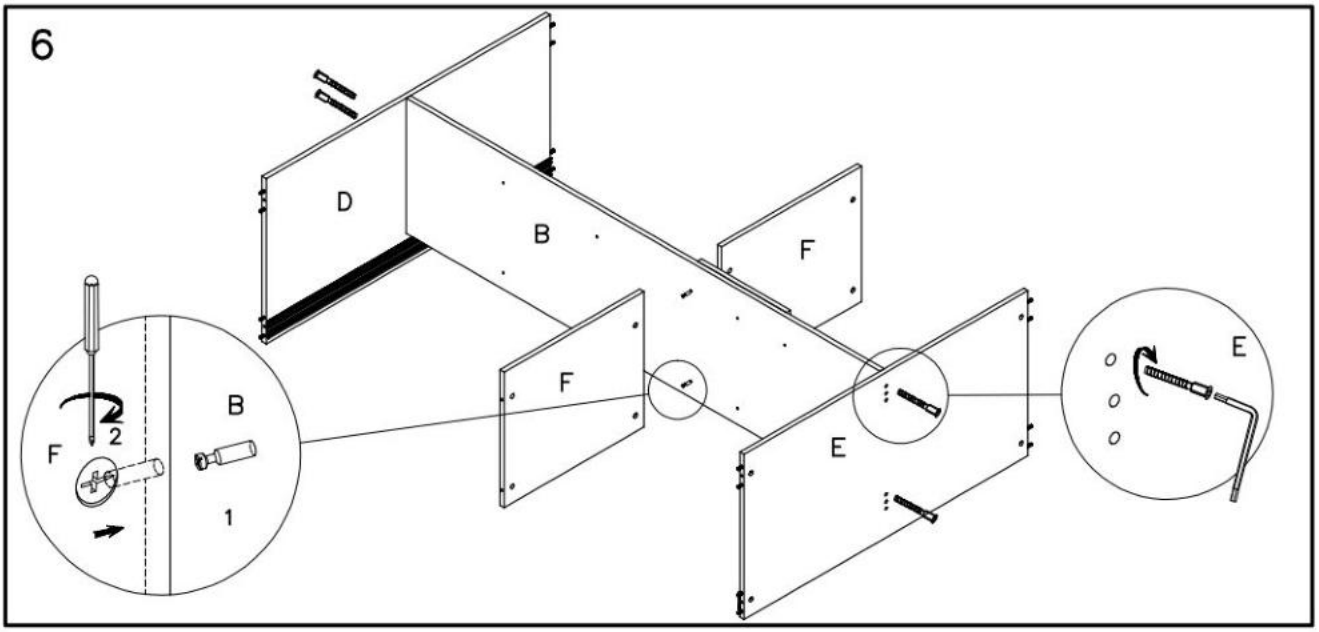
6
D
B
F
F
E
E
F
2
B
1

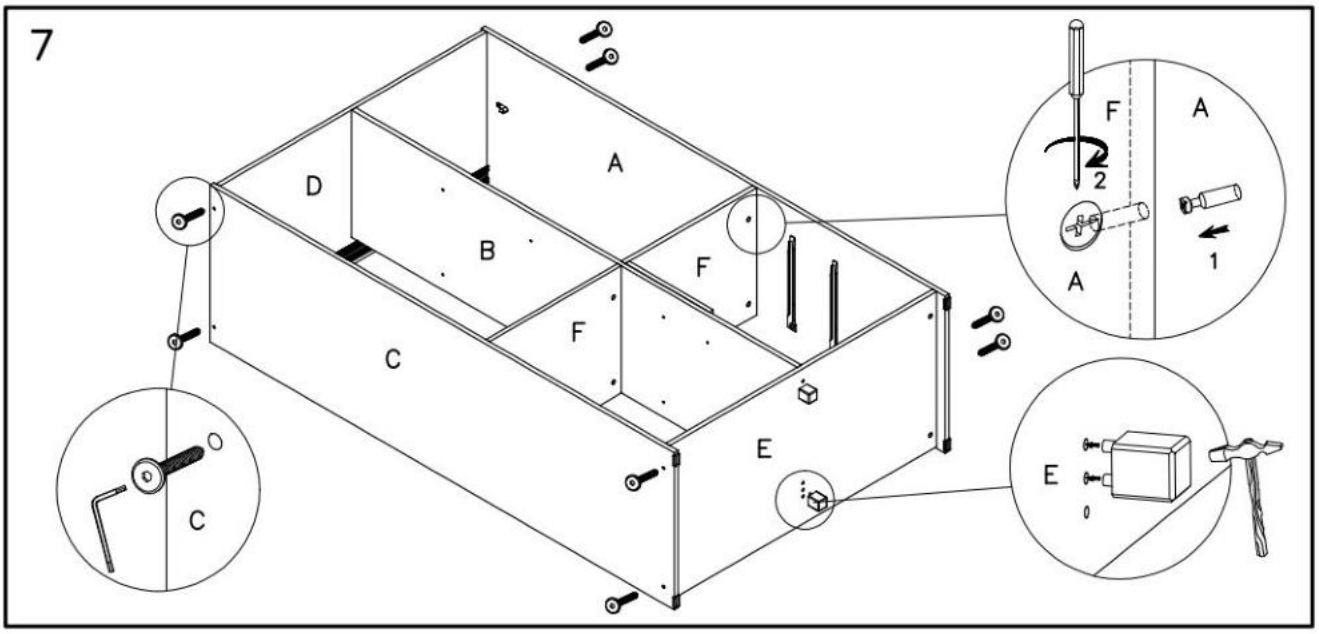
7
A
B
C
D
E
F
F
F
A
A
1
2
C
E

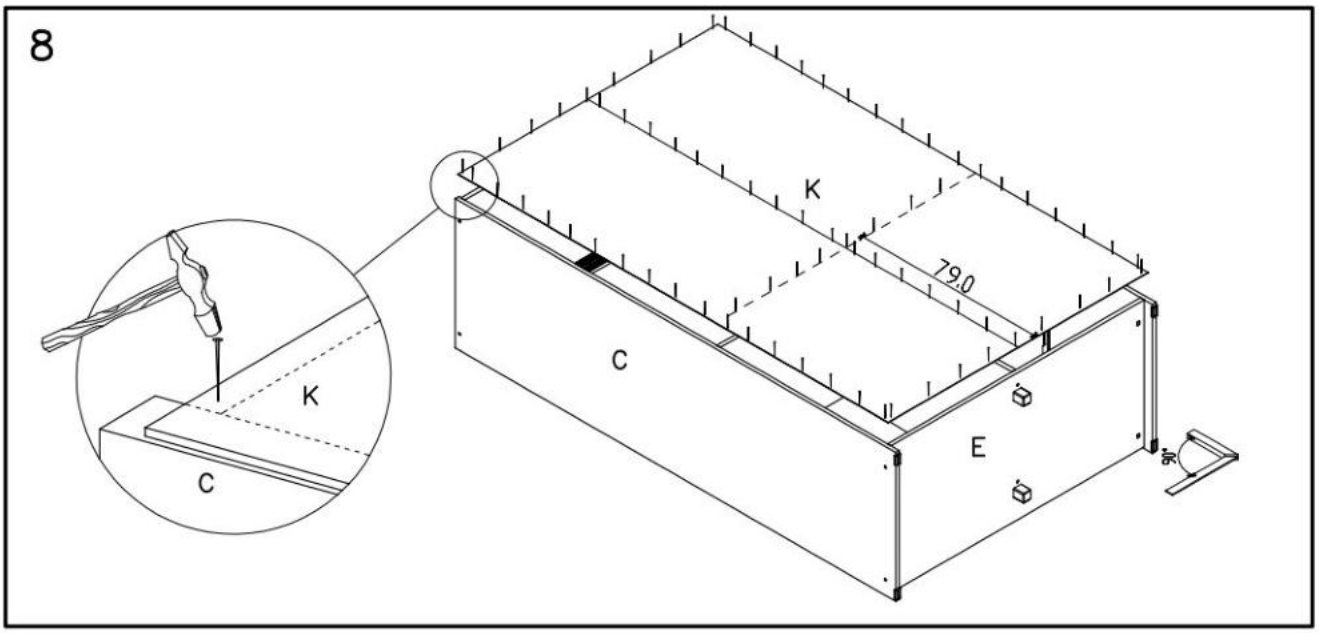
8
K
79.0
C
E
K
C
90°

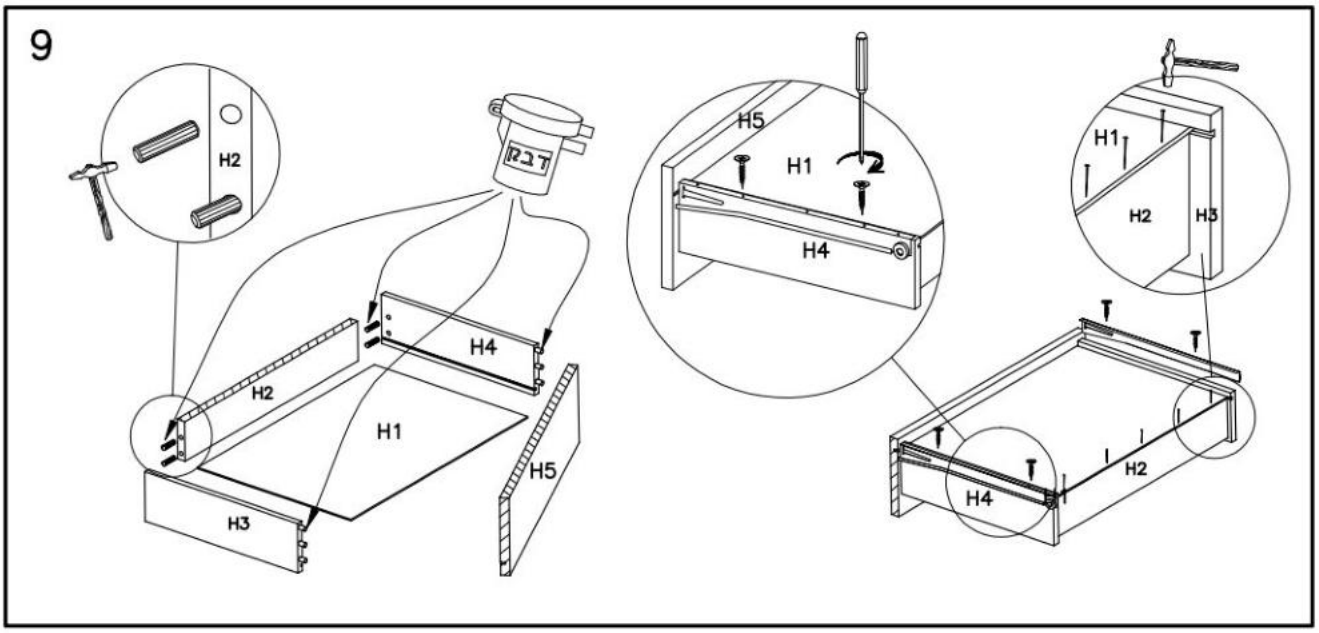
9
H2
H4
H2
H1
H5
H3
H5
H1
H4
H1
H2
H3
H2
H4

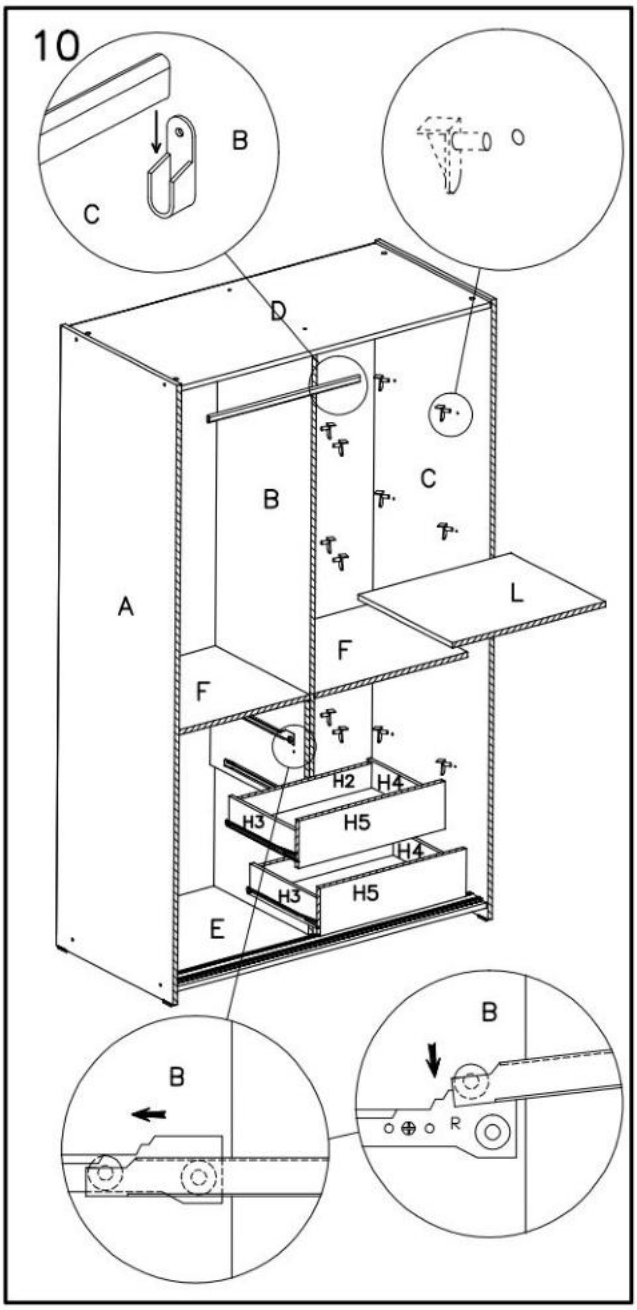
10
B
C
D
B
C
A
L
F
F
H2
H4
H3
H5
H4
H3
H5
E
B
B
R

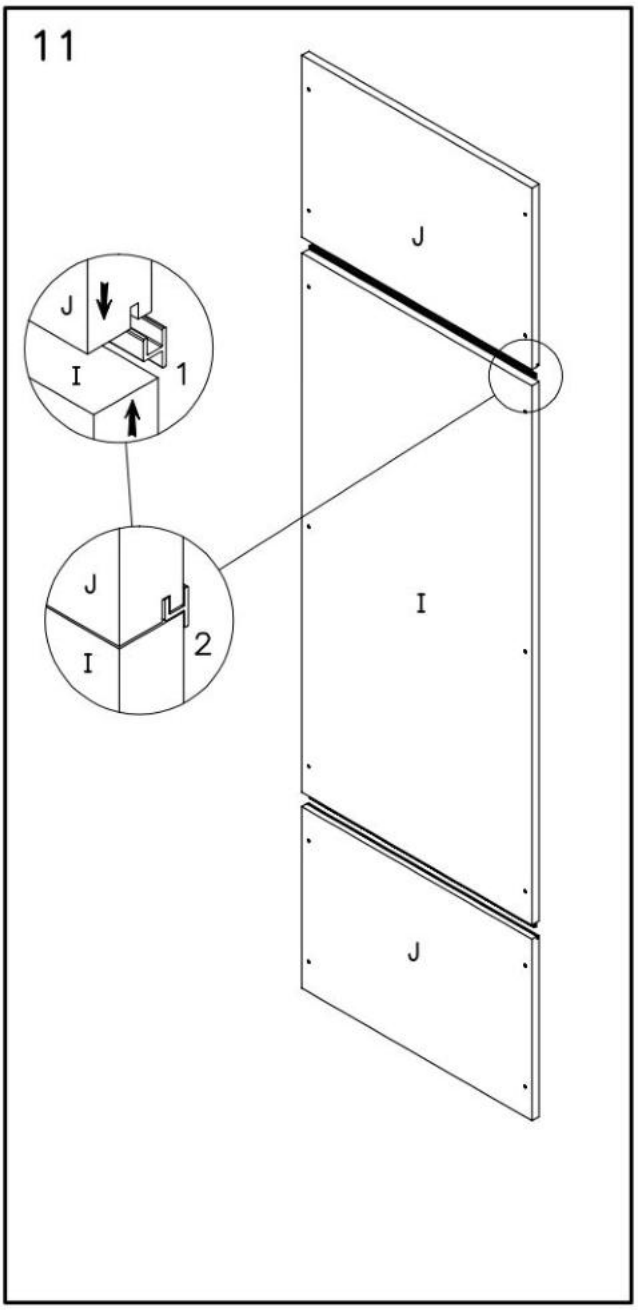
11
J
J
I
1
J
I
2
I
J

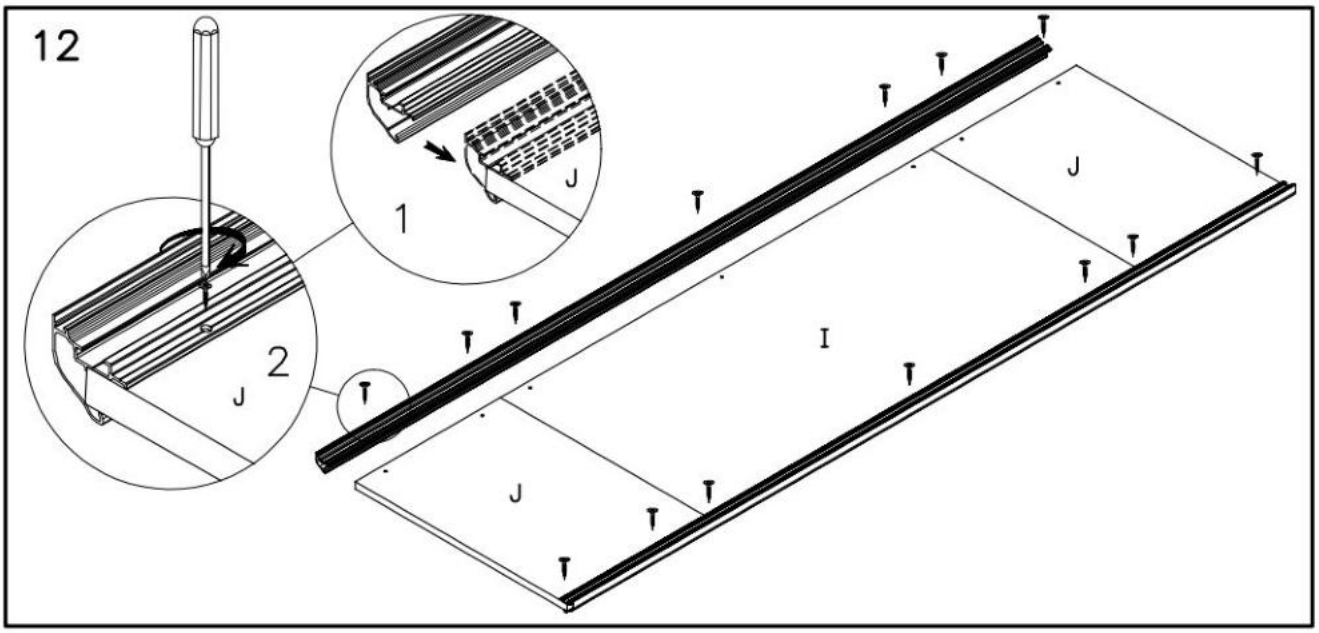
12
J
1
J
2
I
J
J

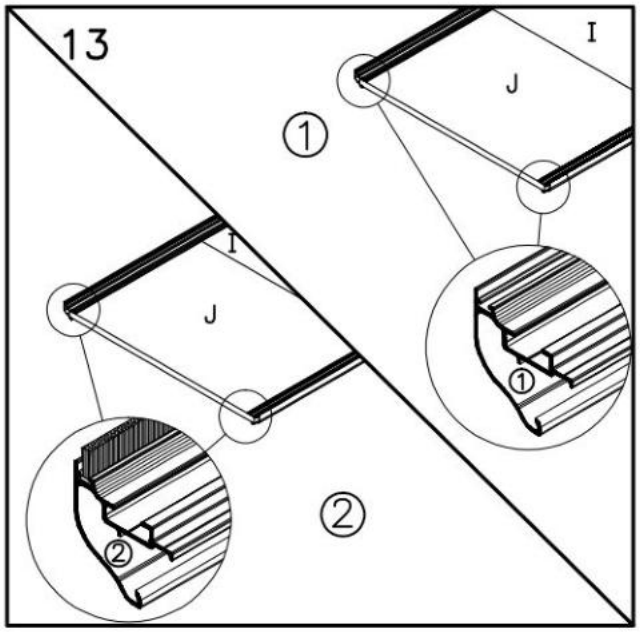
13
I
J
①
I
J
①
②
②

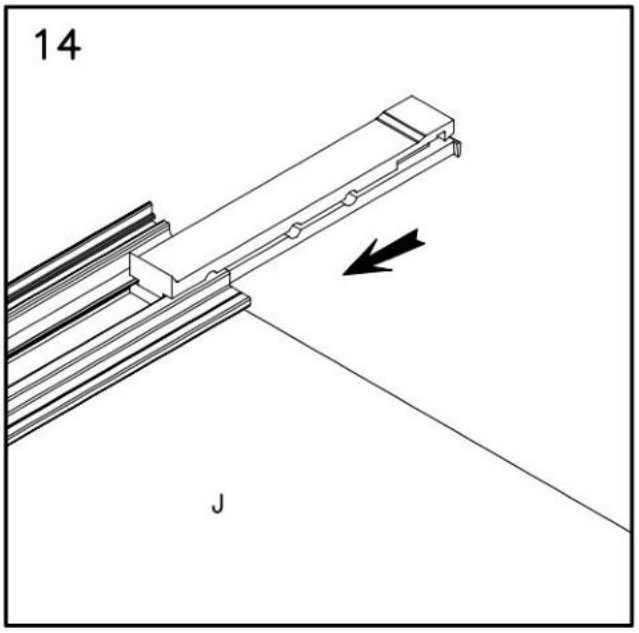
14
J

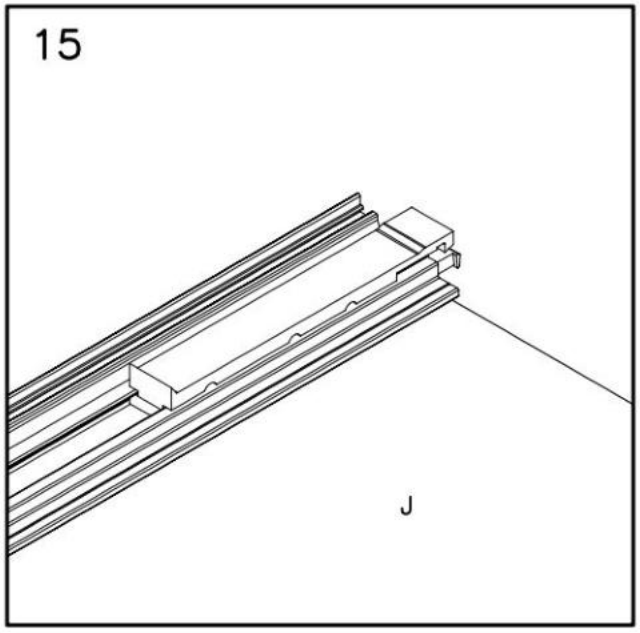
15
J

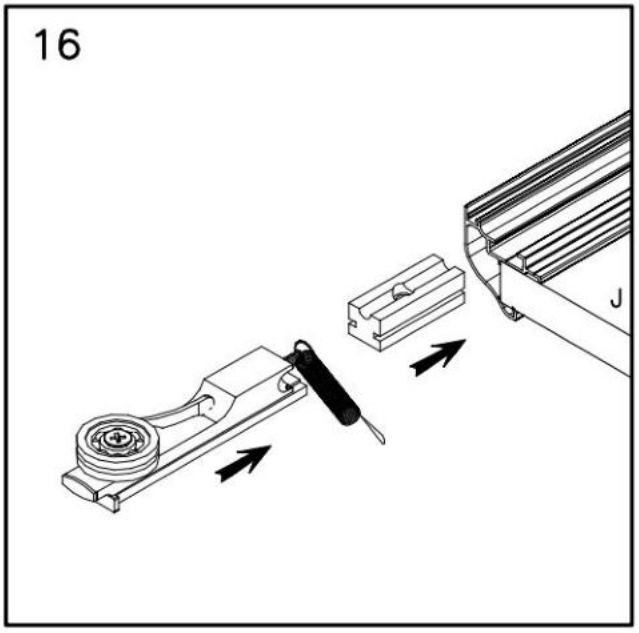
16
J

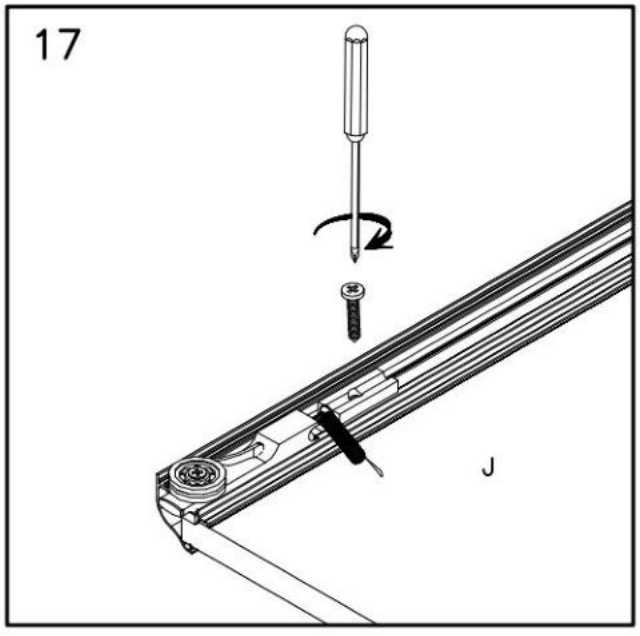
17
J

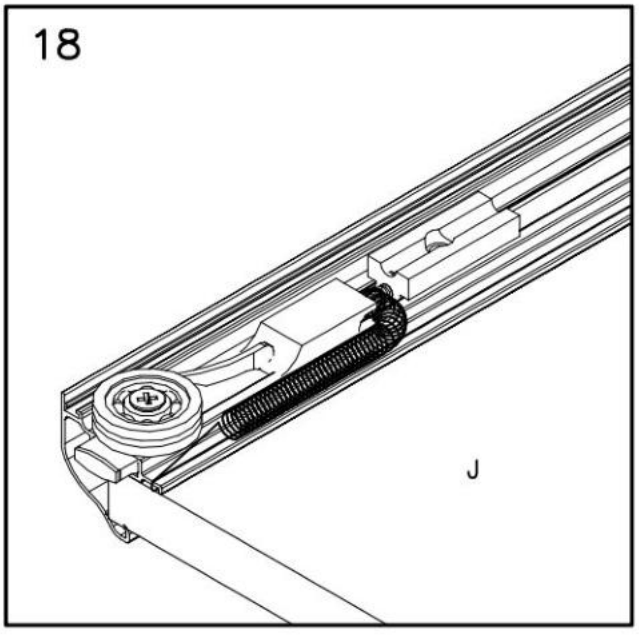
18
J

19

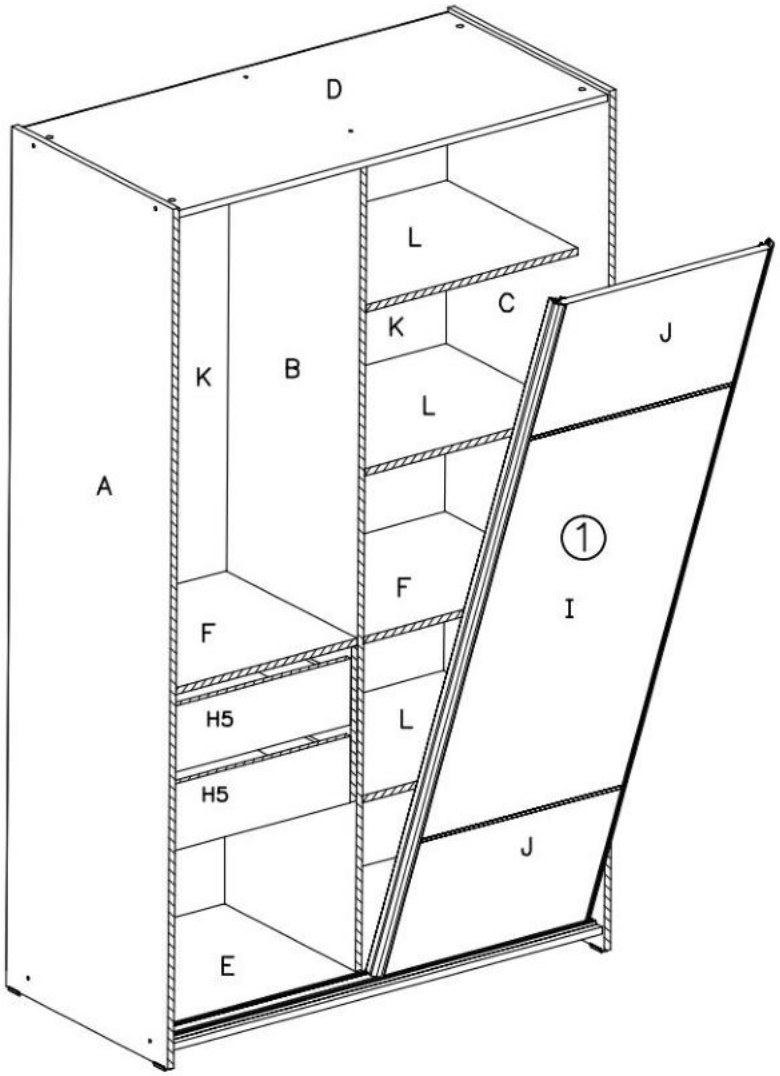

20

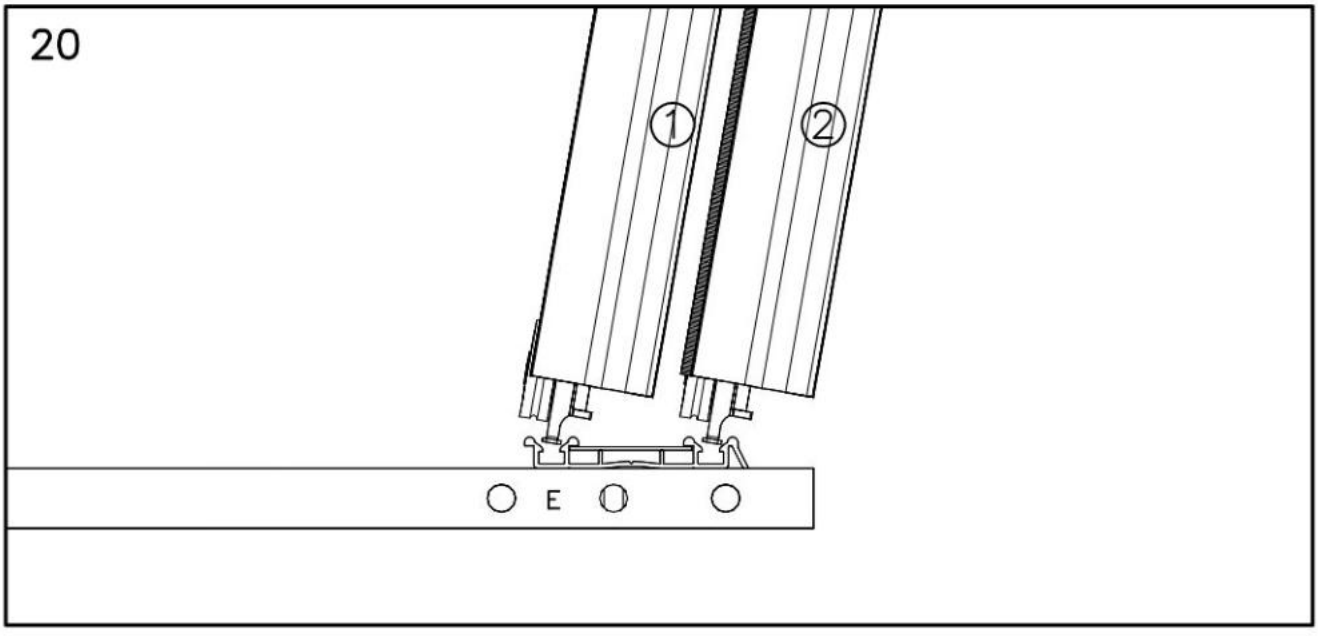

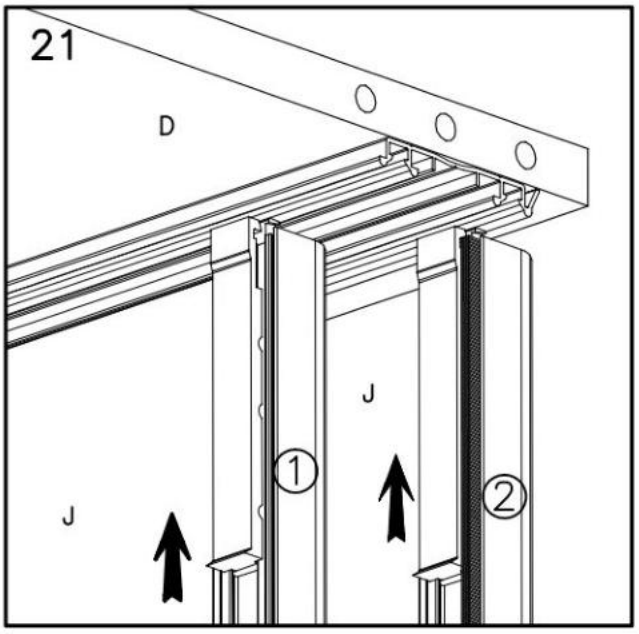
21
D
J
J
①
②

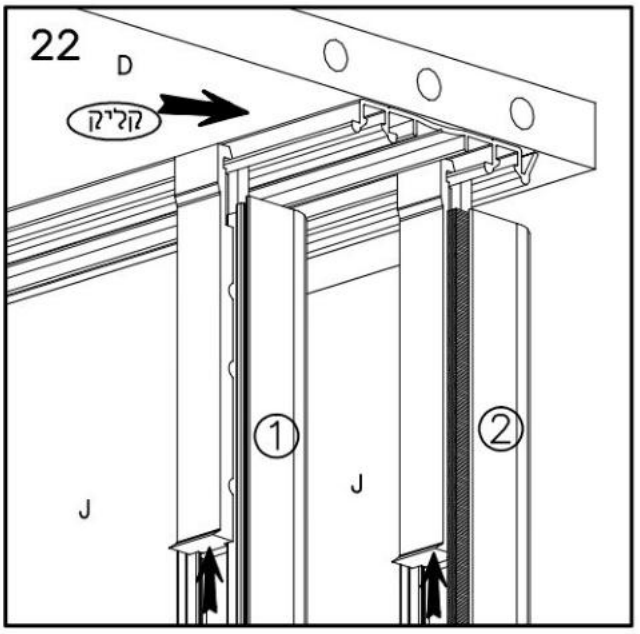
22
D
קלירן
①
②
J
J

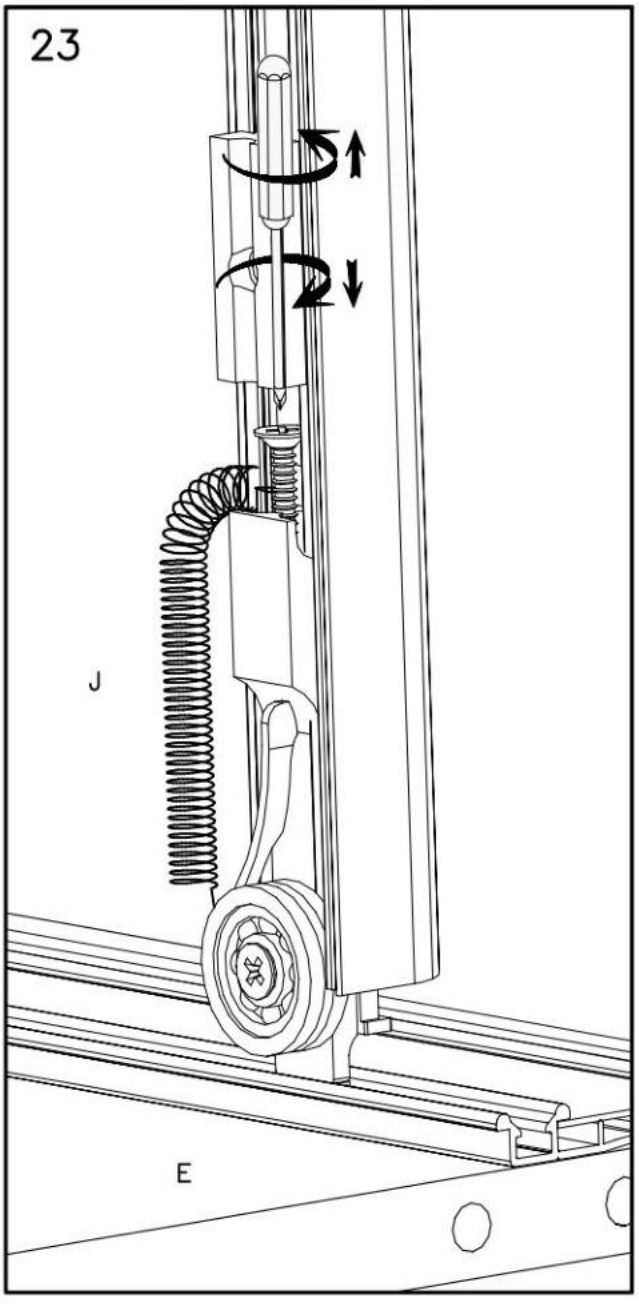
23
J
E

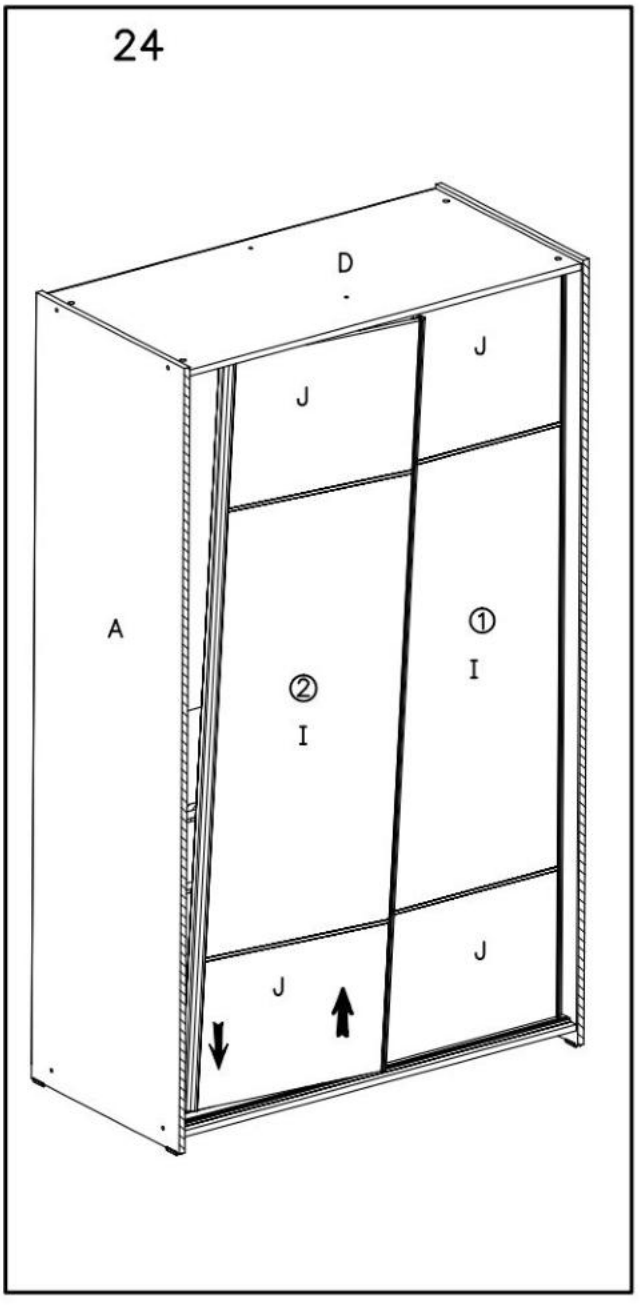
24
D
J
J
A
①
I
②
I
J
J

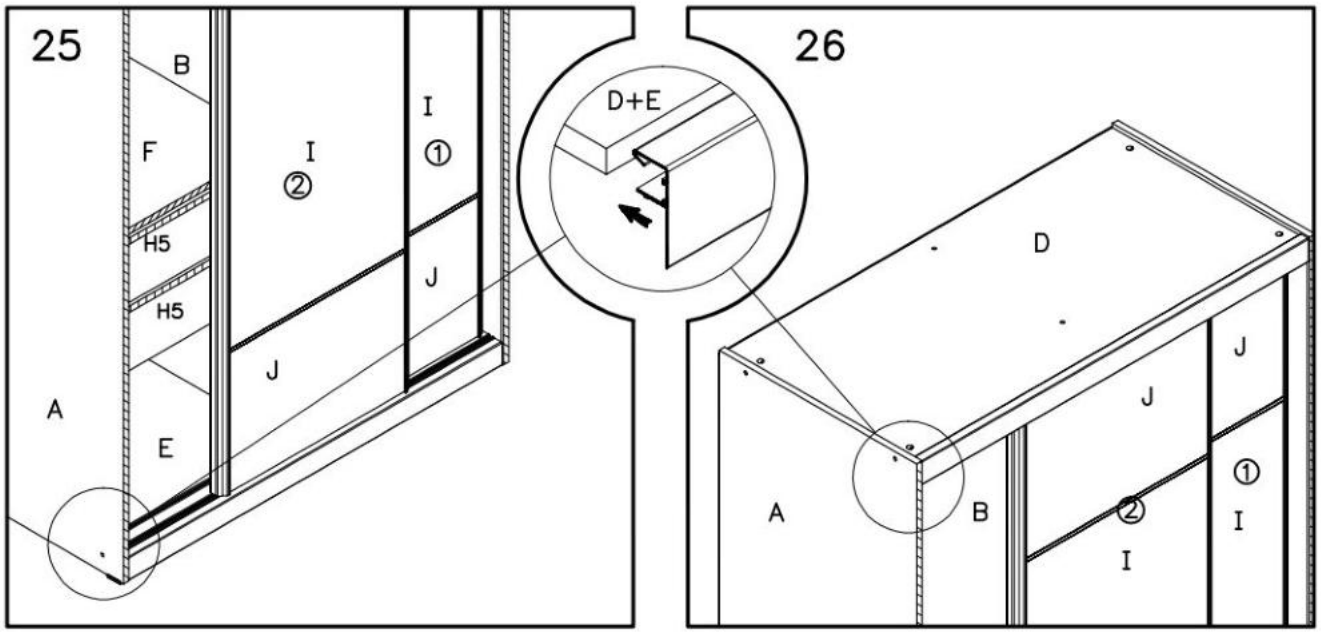
25
B
F
H5
H5
A
E
I
②
I
①
J
J
D+E
26
D
J
J
A
B
②
I
①
I
I

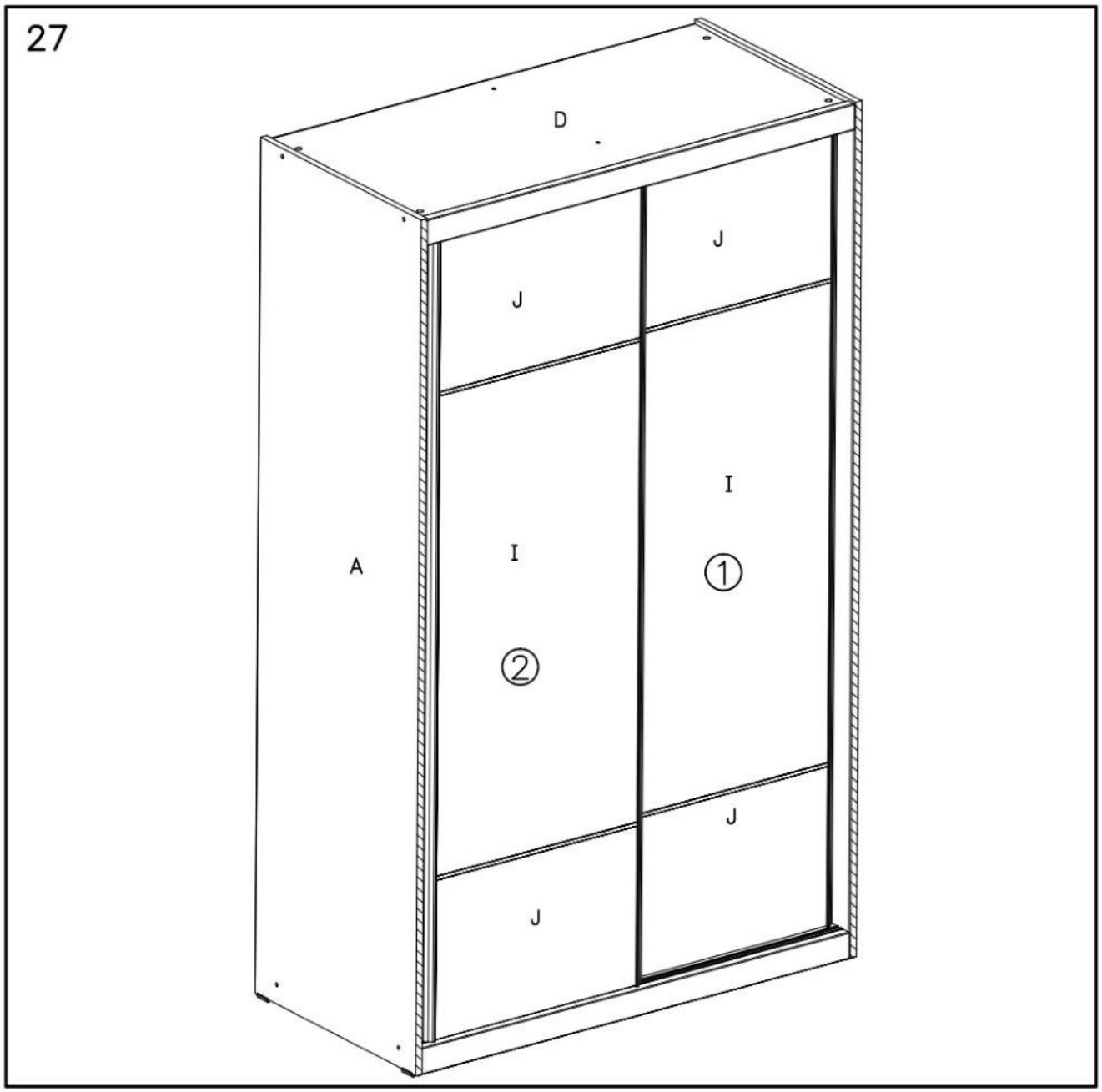
27
D
J
J
A
I
②
I
①
J
J