ארון דלת אחת דגם: 700

צעד ראשון לאחר פתיחת האריזה, עיין בשרטוט והשווה את חלקי הרהיט והאביזרים עם השרטוט שלפנייך.
אם נפלה תקלה כלשהיא אל תחזיר את המוצר לחנות או לרשת שם רכשת את המוצר.
התקשר/י (חיוג חינם) למרכז שירות הלקוחות יראון ונטפל בך במסירות. **03-3760509**

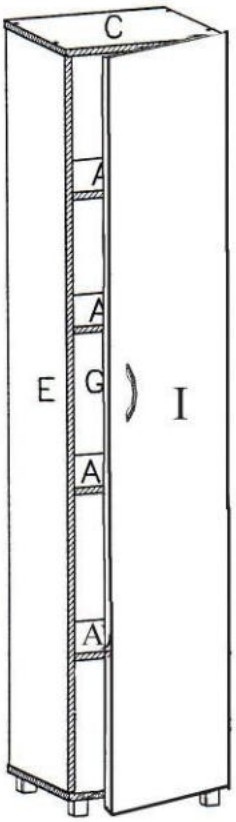

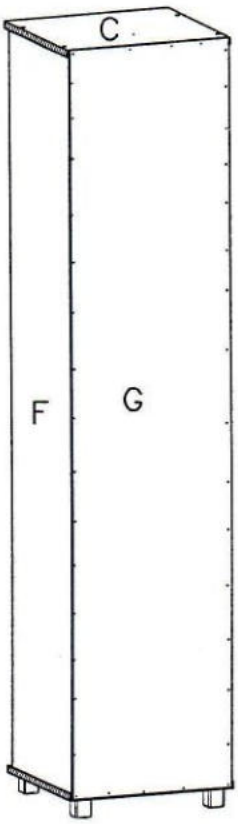

1. מומלץ להניח את אריזת הקרטון על הרצפה ולהניח עליה את היחידה.

2. לפני הרכבת הגב, רצוי להכניס מדף A בין דפנות E ו F למנוע התכופפותן.

3. הדלת ניתנת להתקנה לפתיחה ימנית או שמאלית. יש להרכיב את הצירים בהתאם.

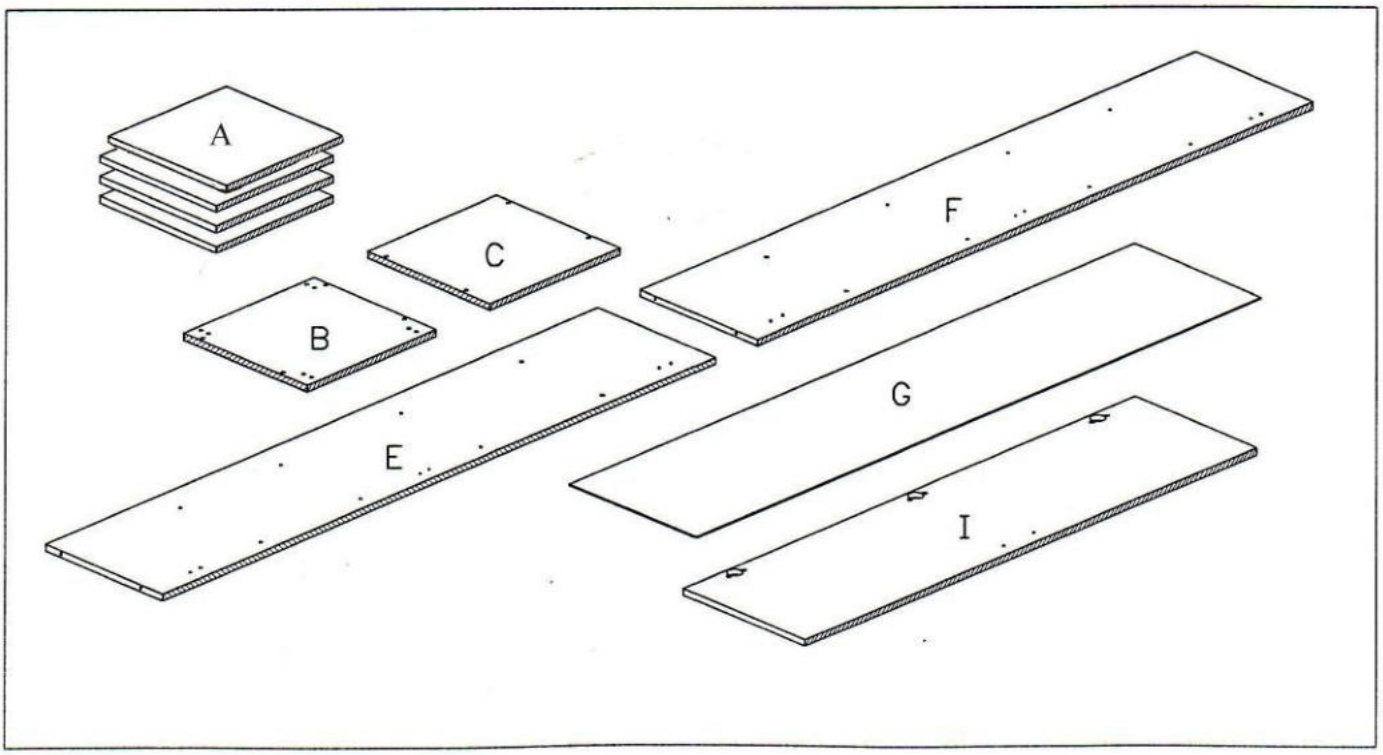

מספר סדורי	1	2	3	4	5	6	7	8	9	10
שרטוט									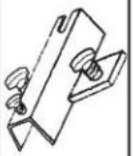	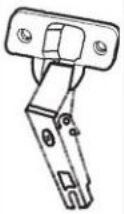
כמות	4	1	8	45	6	16	1	2	3	3
שם	רגליות	מפתח אלן	בורג אלן	מסמר	בורג 3.6X16	מחזיק מדף	ידית	בורג ידית 3.5X20	תושבות לצירים	צירים

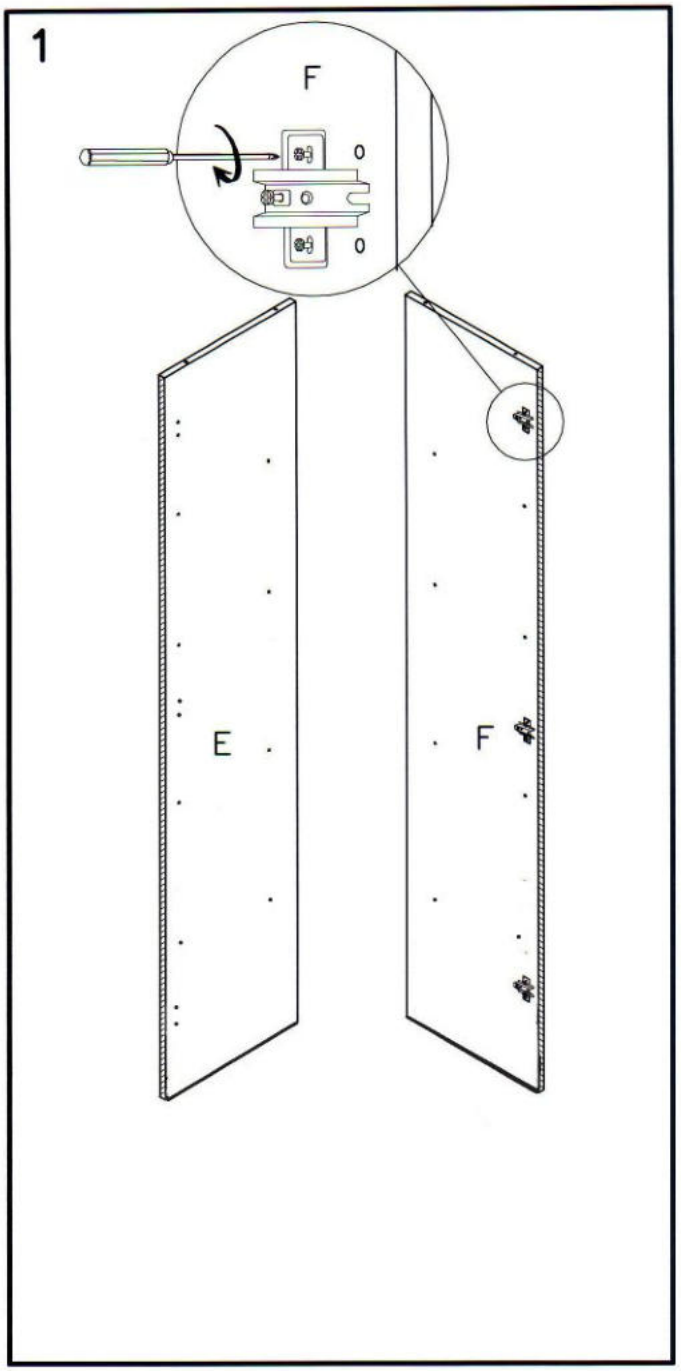

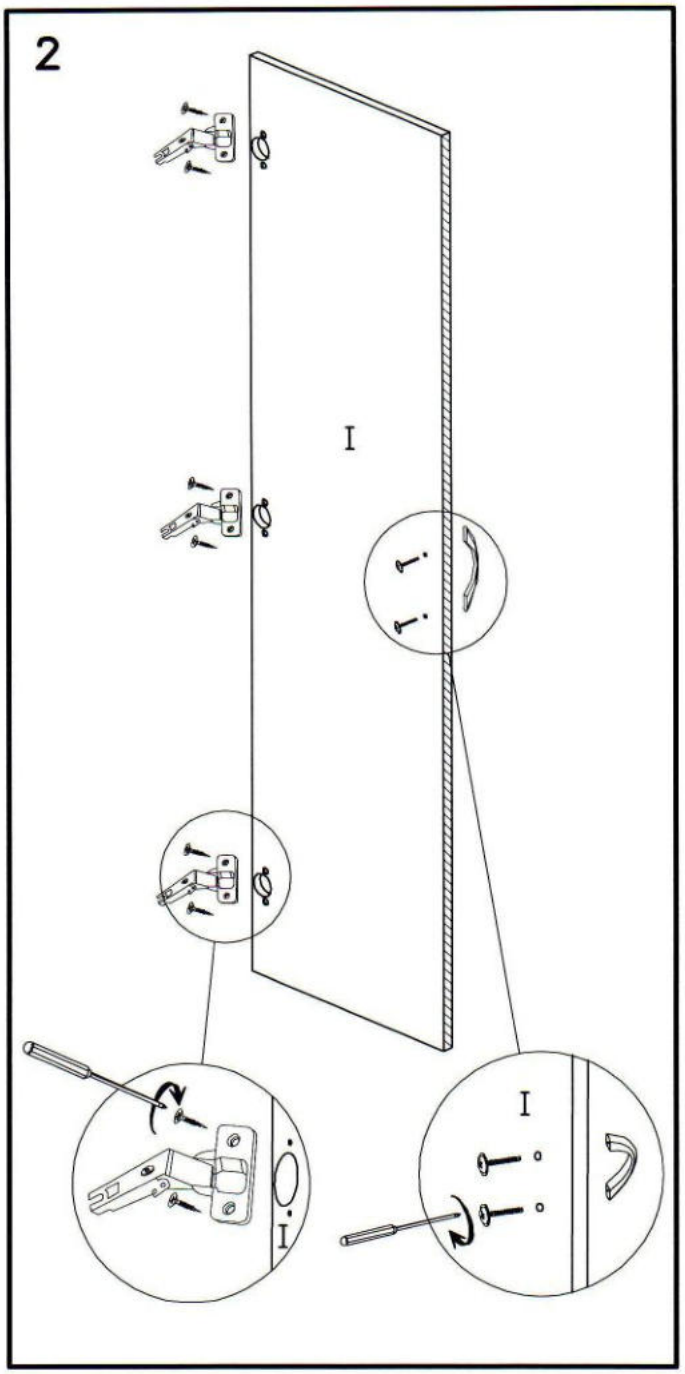

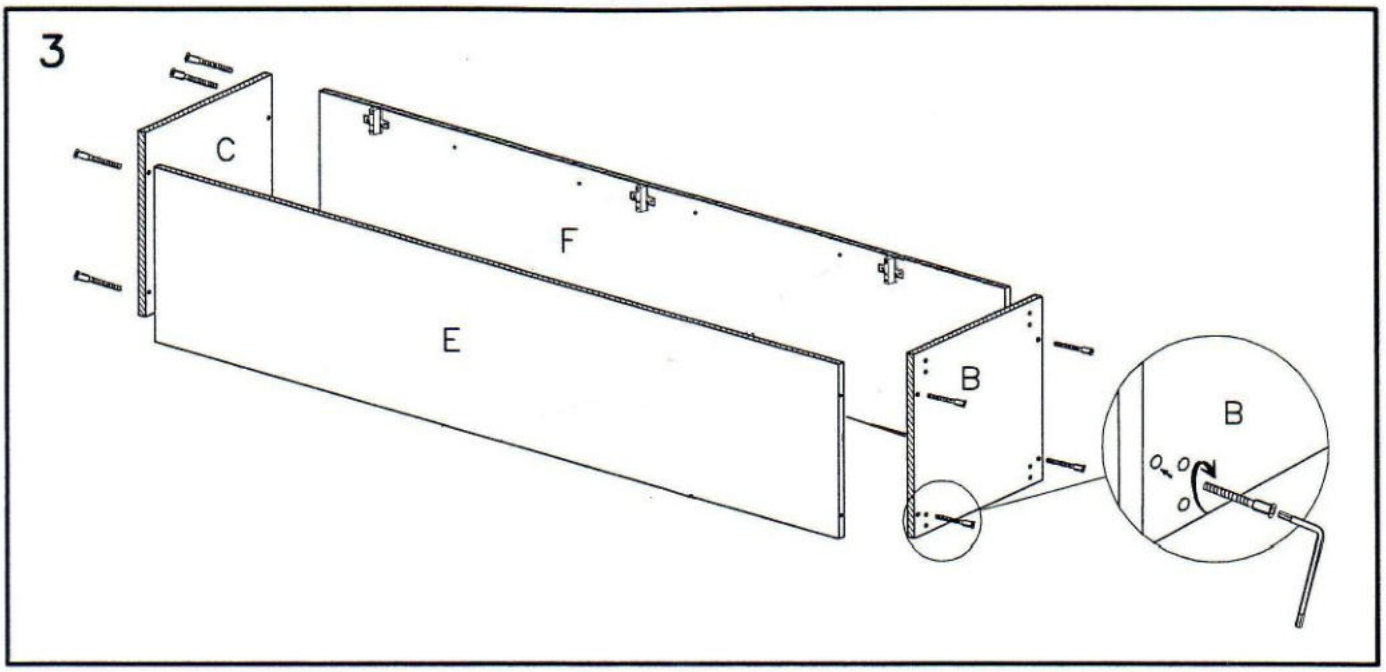
3
C
F
E
B
B

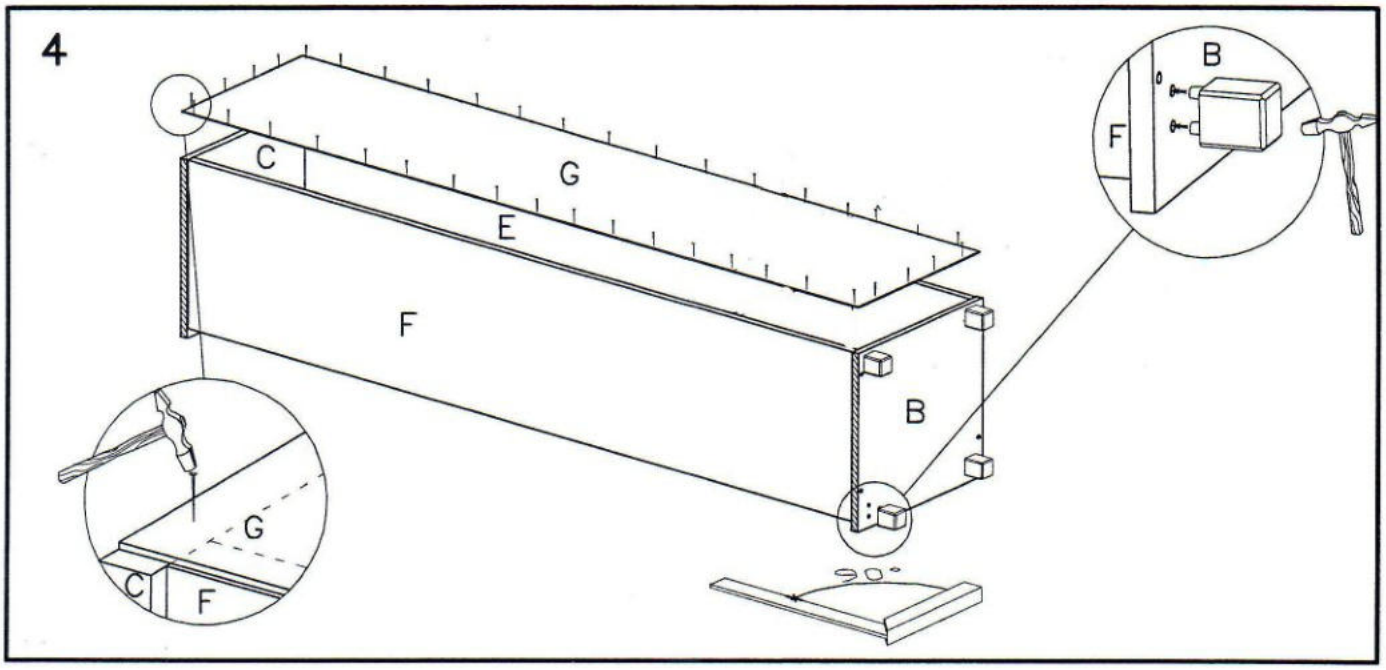
4
C
G
E
F
B
B
F
G
C
F

5

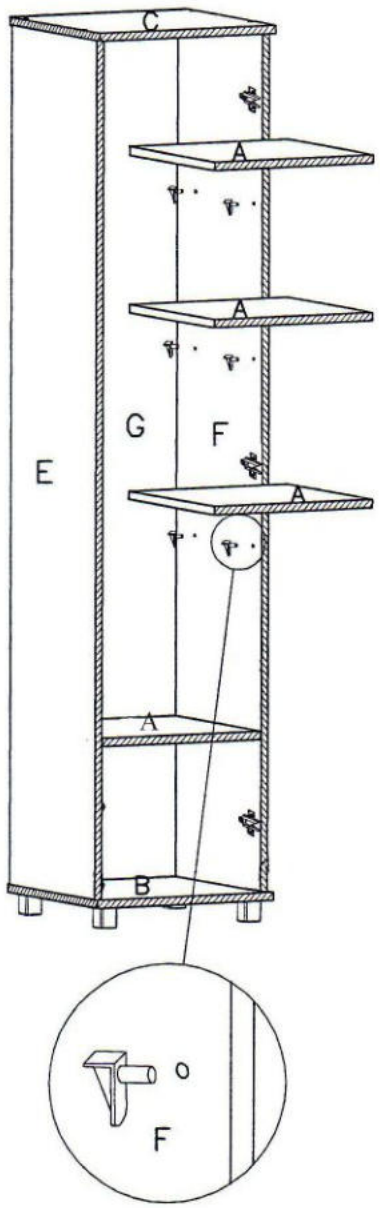

6

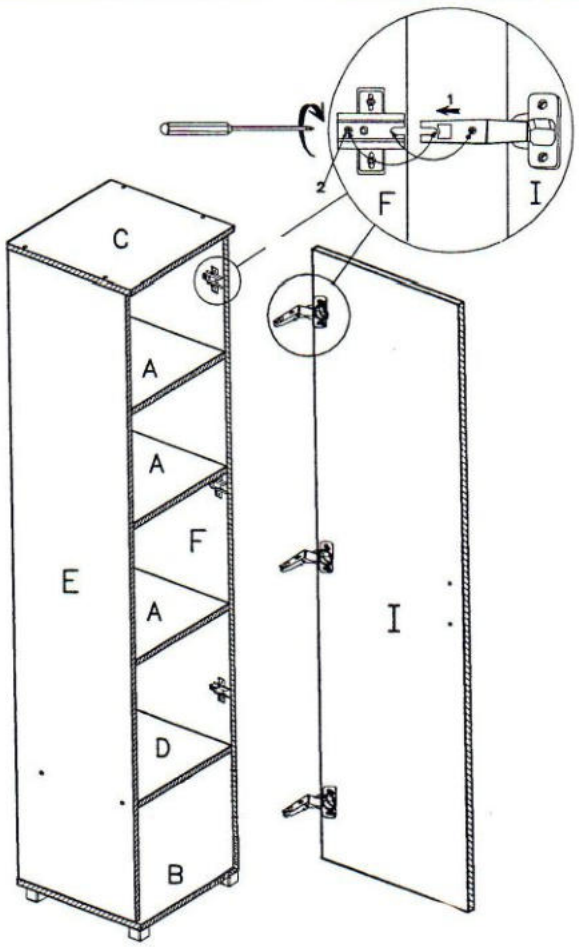

7

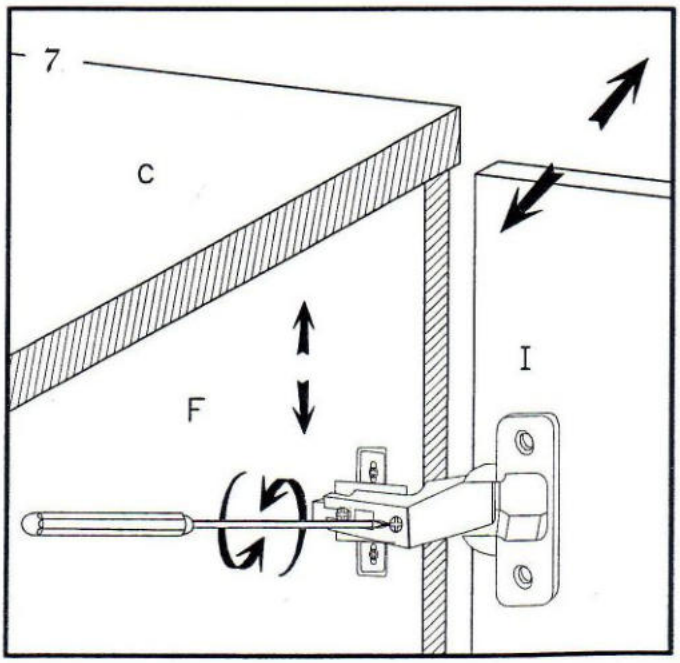

8

