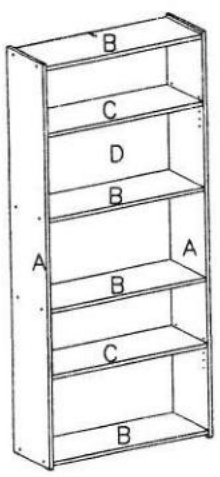
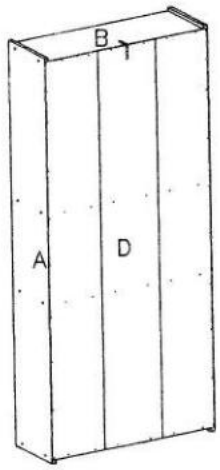
הוראות הרכבה
ספריה 611/ 610

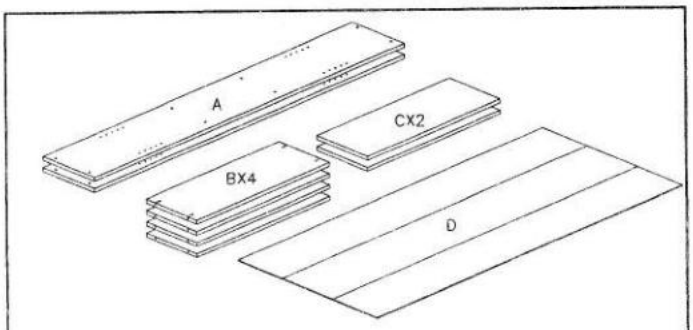
צעד ראשון לאחר פתיחת האריזה, עיין בשרטוט והשווה את חלקי הרהיט והאביזרים עם השרטוט שלפנייך.
אם נפלה תקלה כלשהיא אל תחזיר את המוצר לחנות או לרשת שם רכשת את המוצר.
התקשר/י (חיוג חינם) למרכז שירות הלקוחות יראון ונטפל בך במסירות. **03-3760509**

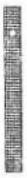


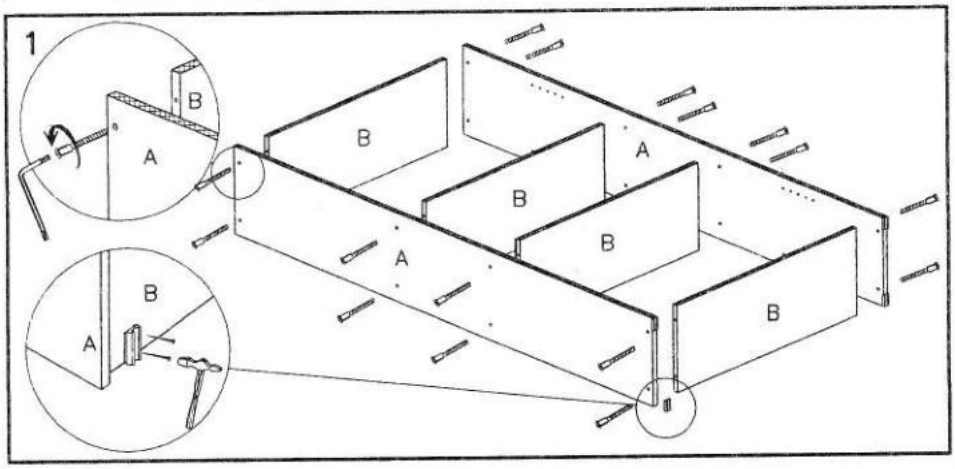


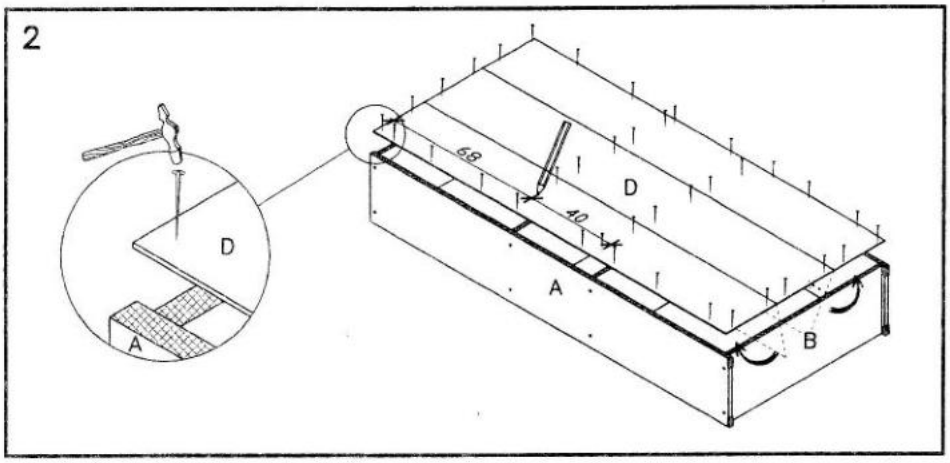
הערות:

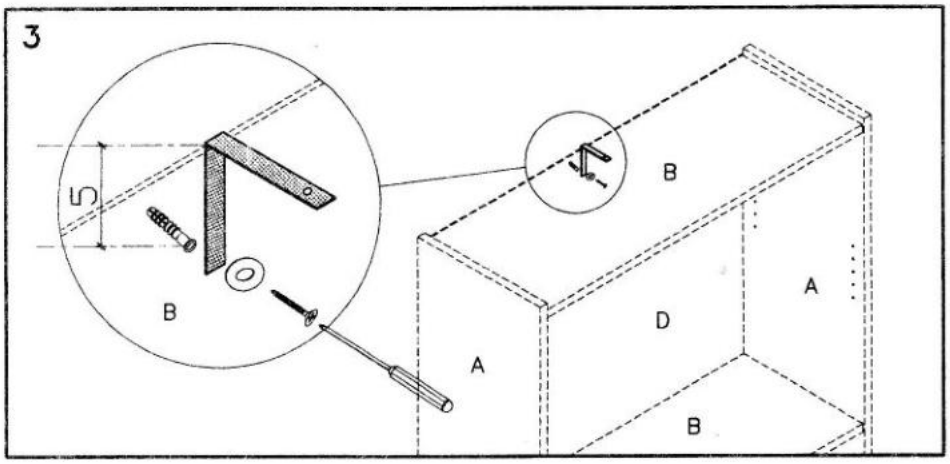
1. מומלץ להציב את אריזות הקרטון על הרצפה ולהציב עליה את היחידה.

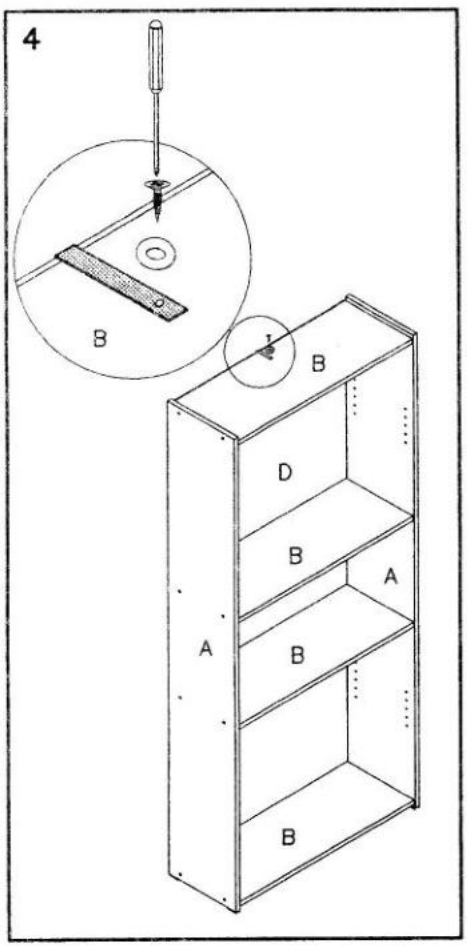


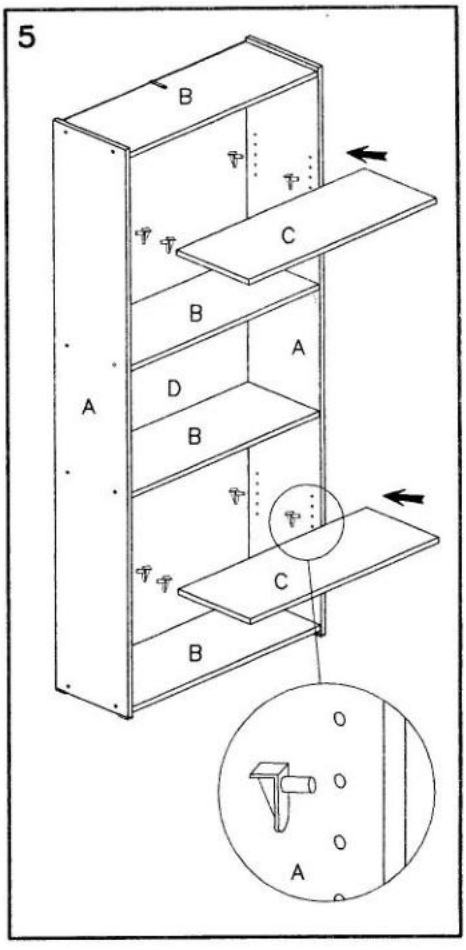
מספר סידורי	1	2	3	4	5	6	7	8	9
שרטוט									
כמות	1	1	2	1+1	1	16	4	60	16
שם	מפתח אלן	קרס לכיור	דסטית	בורג + דיבל	מוג 3.5x16	בורג אלן	רגלית	מסמרים	כיוחי לבורג אלן




2
D
A
68
40
D
A
B


3
5
B
B
A
D
A
B


4
B
B
D
B
A
A
B
B


5
B
C
B
A
A
D
B
C
B
A