הוראות הרכבה
ארון 3 דלתות 2 מגרות – 607

צעד ראשון לאחר פתיחת האריזה, עיין בשרטוט והשווה את חלקי הרהיט והאביזרים עם השרטוט שלפנייך.
אם נפלה תקלה כלשהיא אל תחזיר את המוצר לחנות או לרשת שם רכשת את המוצר.
התקשר/י (חיוג חינם) למרכז שירות הלקוחות יראון ונטפל בך במסירות. **03-3760509**

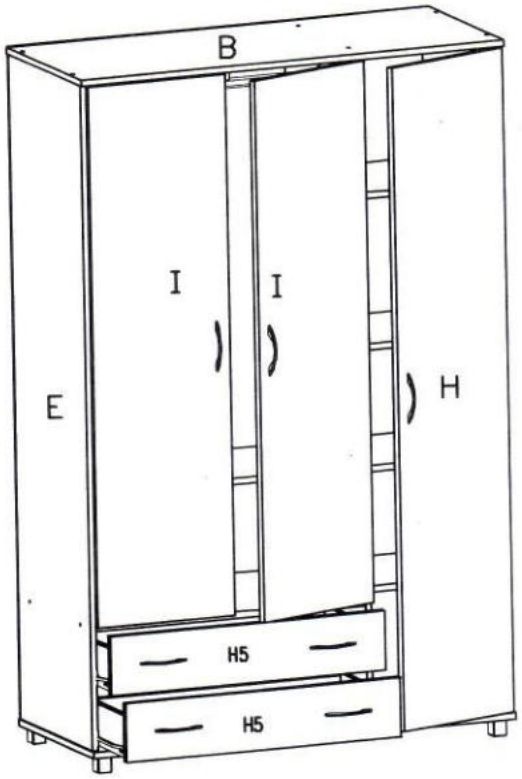

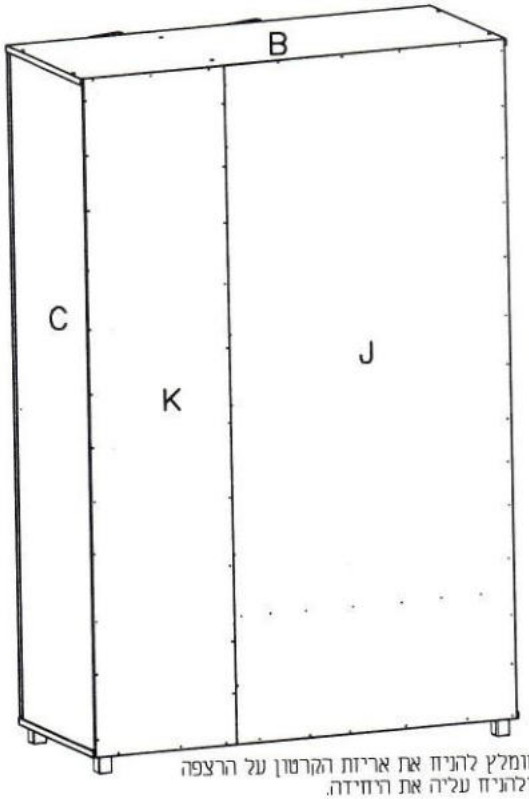

1. מומלץ להניח את אריזת הקרטון על הרצפה ולהניח עליה את היחידה.

2. לפני הרכבת הגב, רצוי להכניס מדף G,L בין דפנות C ו D ובין E ו D למנוע התכופפותן.

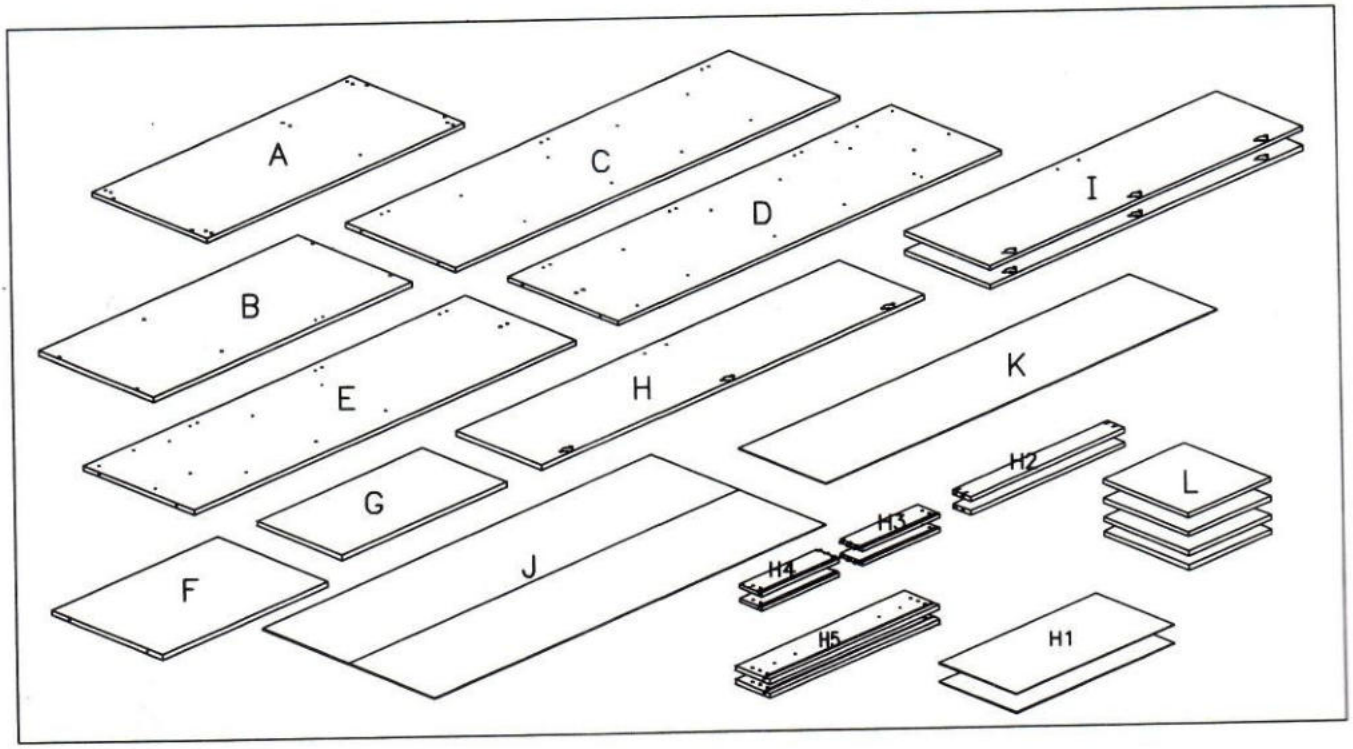

מספר סדורי	1	2	3	4	5	6	7	8	9	10	11	12	13
שרטוט											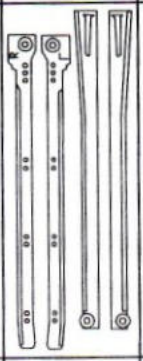		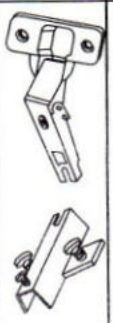
כמות	1	16+2	8+1	115	32	20	7+14	1	4+1	8	2	2+1	9+9
שם	מפתח אלן	בורג אלן + כיסוי לבורג	דיבל עץ + דבק	מסמרים	בורג 3.5X16	מחזיק מדף	ידית +בורג 3.5X20	מעצור לדלת	רגליות	בורג יורו למסילה	סט מסילות למגרות	מחזיק +צינור לתליה	צירים + תושבות לצירים

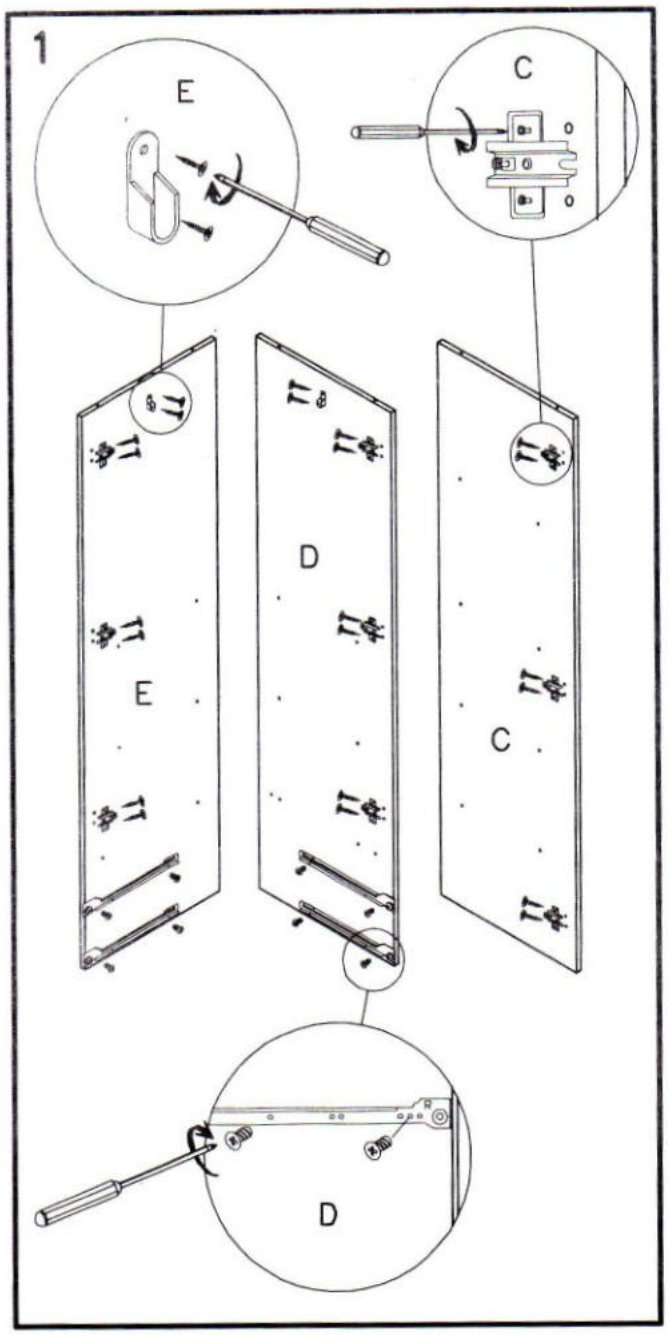

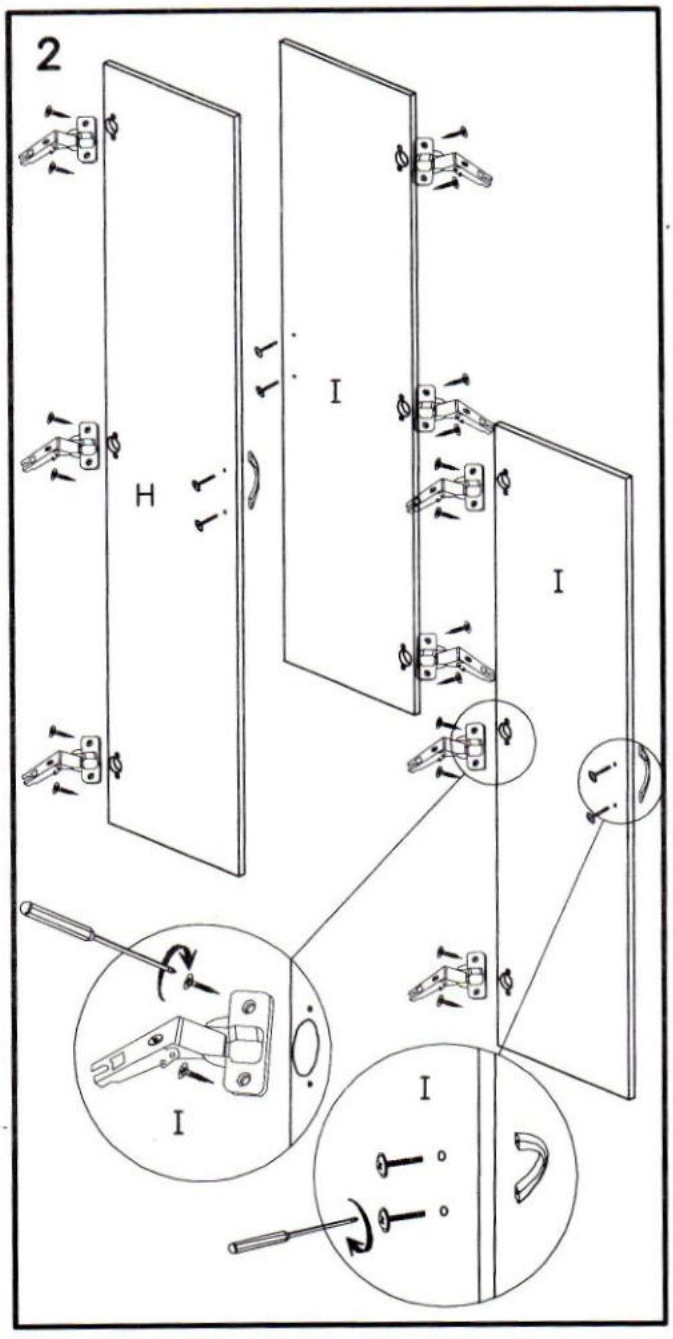

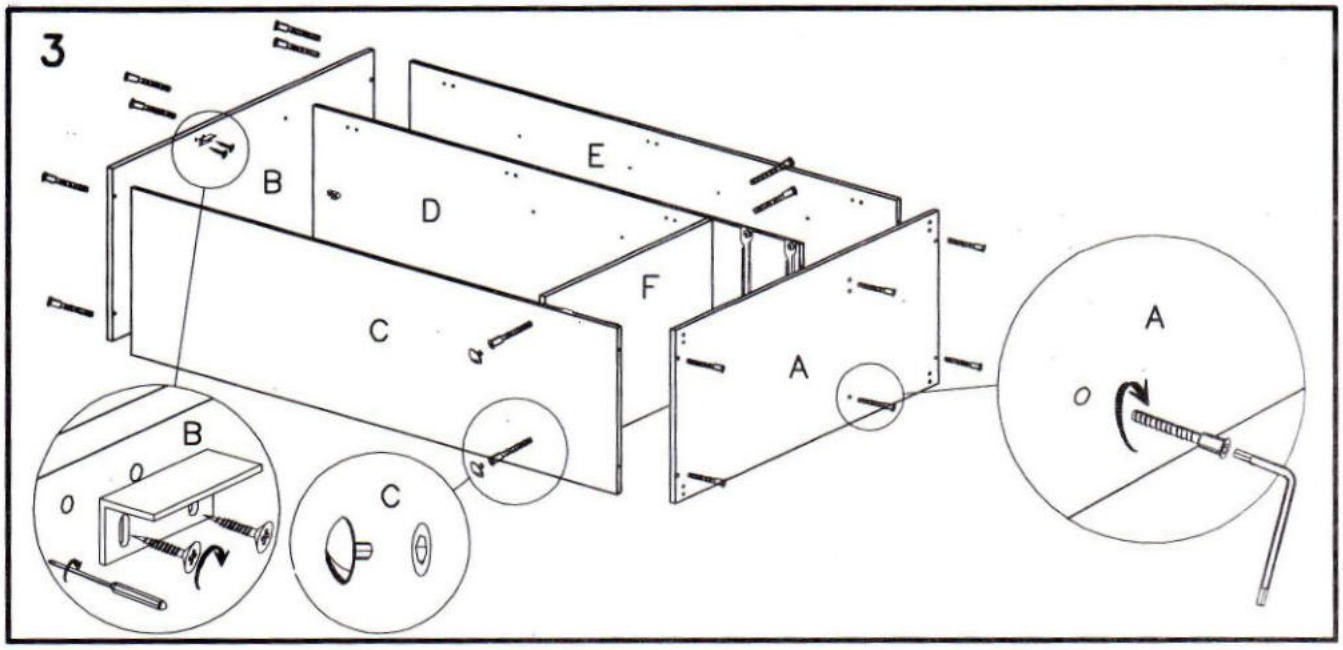
3
B
D
E
F
C
A
A
B
C

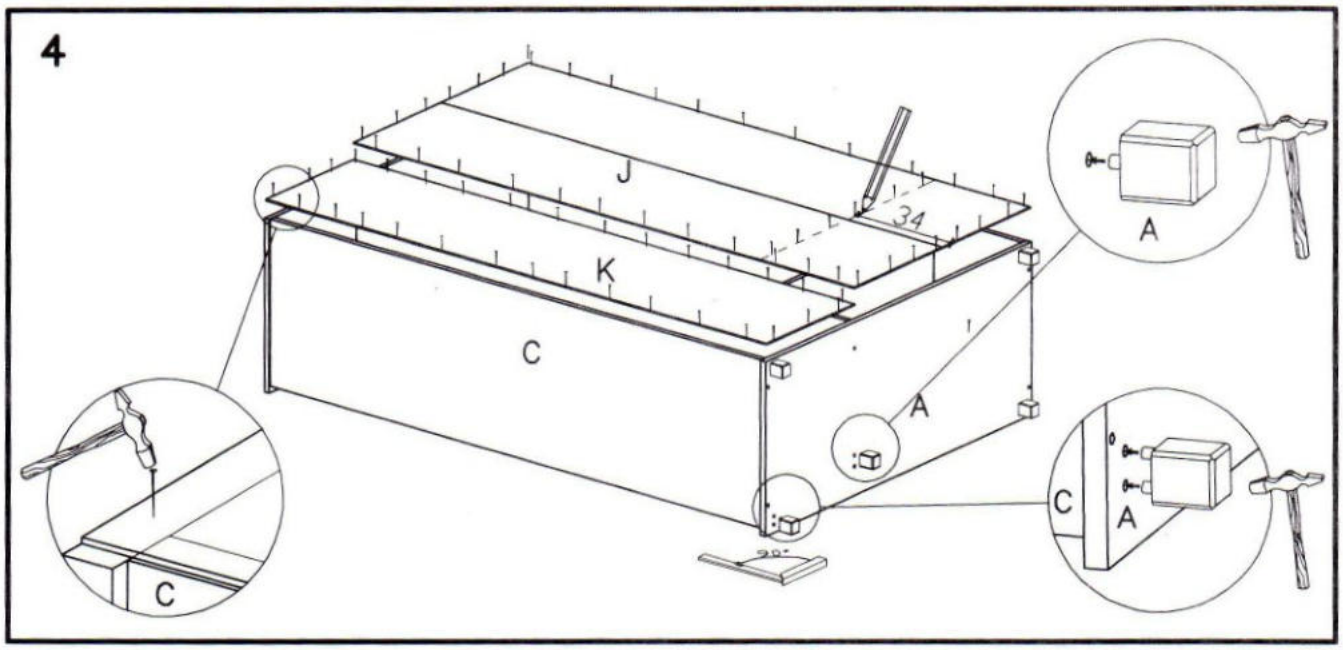
4
J
34
K
C
A
A
C
C
A

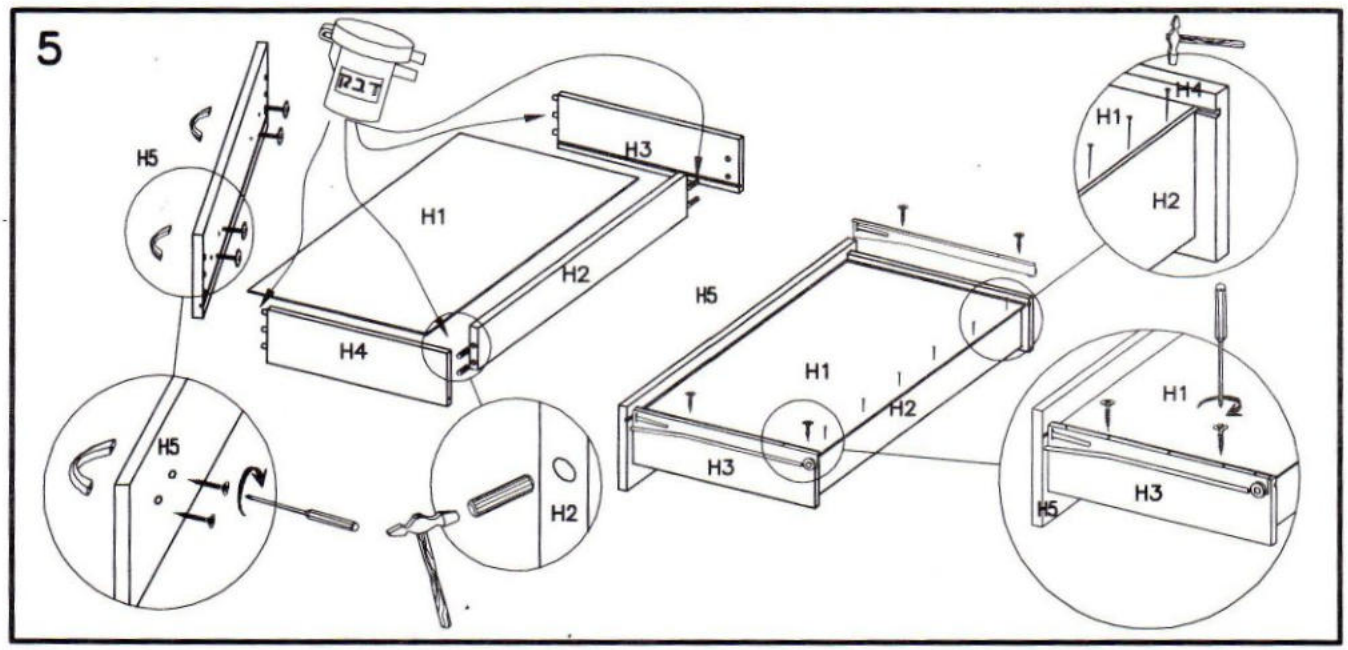
5
H5
H3
H1
H2
H4
H5
H1
H2
H3
H1
H4
H2
H1
H3
H5
H5
H2

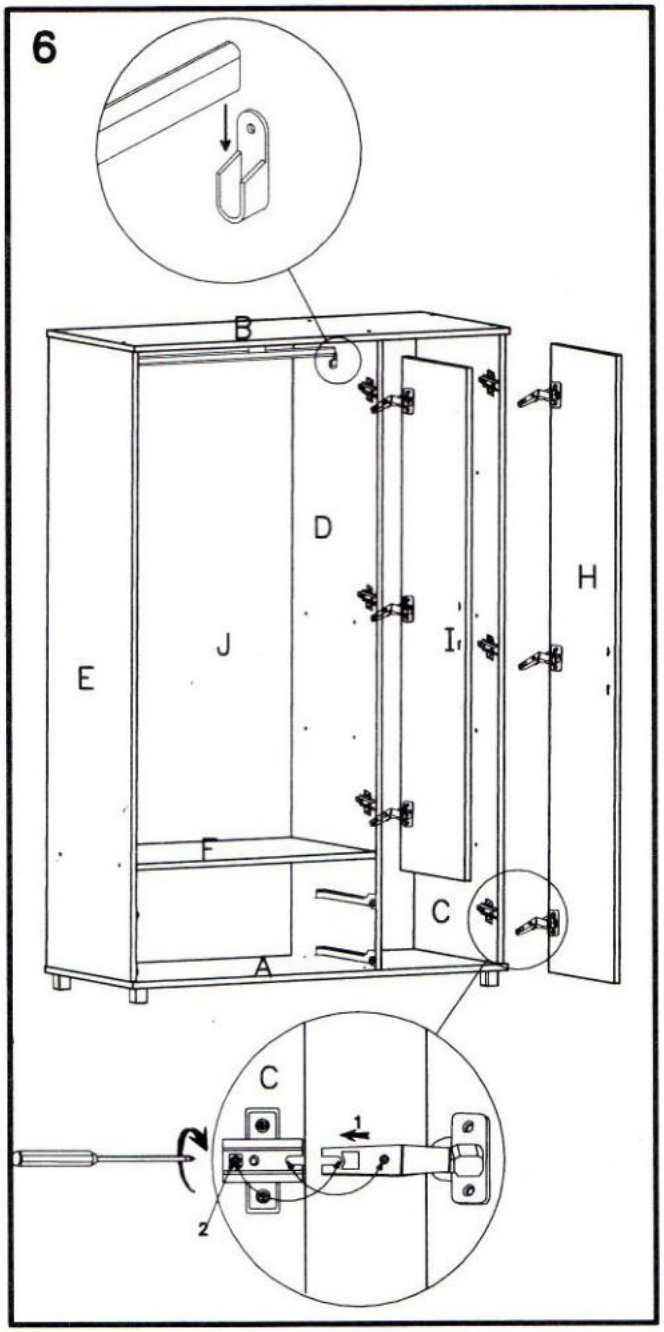
6
B
D
H
E
J
I
F
C
A
C
1
2

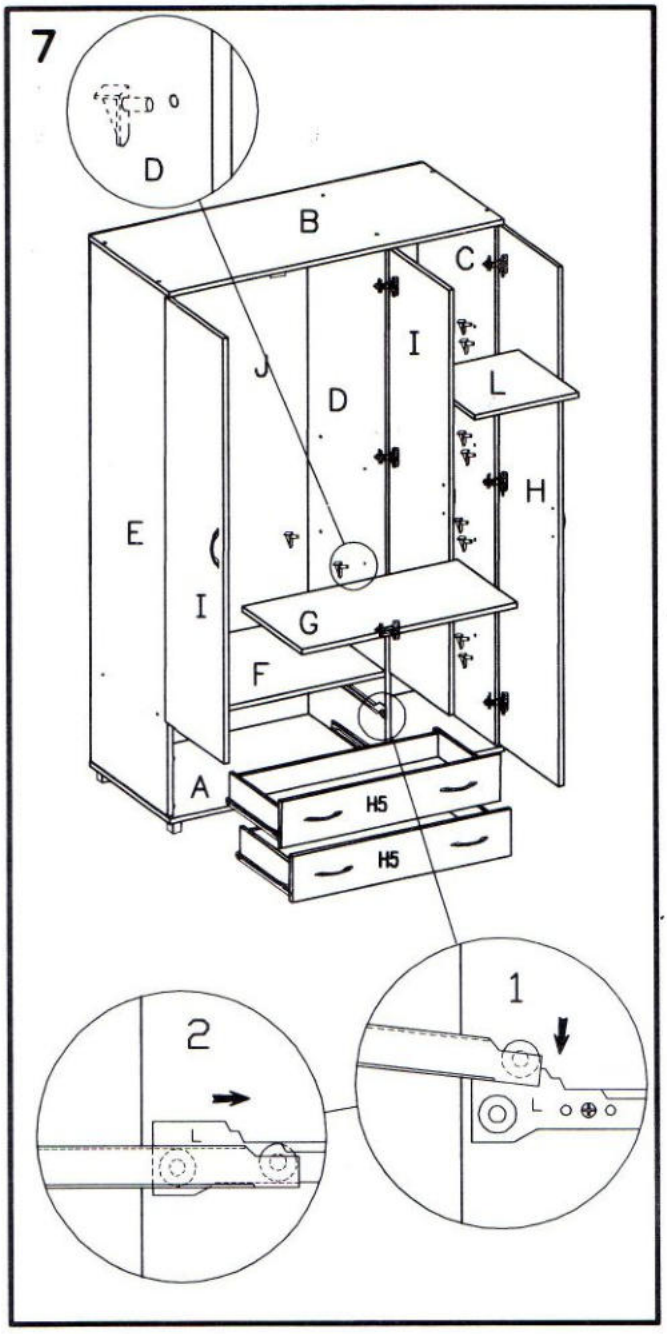
7
D
B
C
I
J
D
L
H
E
I
G
F
A
H5
H5
2
1
L
L

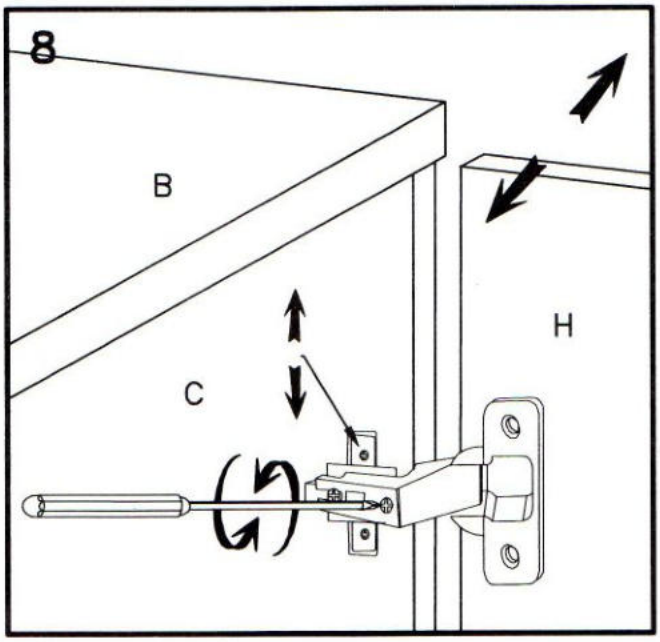
8
B
H
C

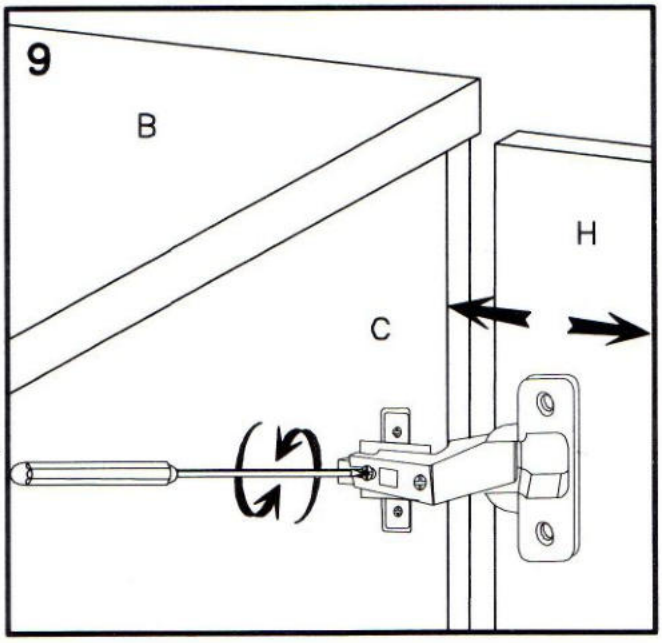
9
B
H
C