שולחן פינתי/ישר 229

צעד ראשון לאחר פתיחת האריזה, עיין בשרטוט והשווה את חלקי הרהיט והאביזרים עם השרטוט שלפנייך.
אם נפלה תקלה כלשהיא אל תחזיר את המוצר לחנות או לרשת שם רכשת את המוצר.
התקשר/י (חיוג חינם) למרכז שירות הלקוחות יראון ונטפל בך במסירות. **03-3760509**

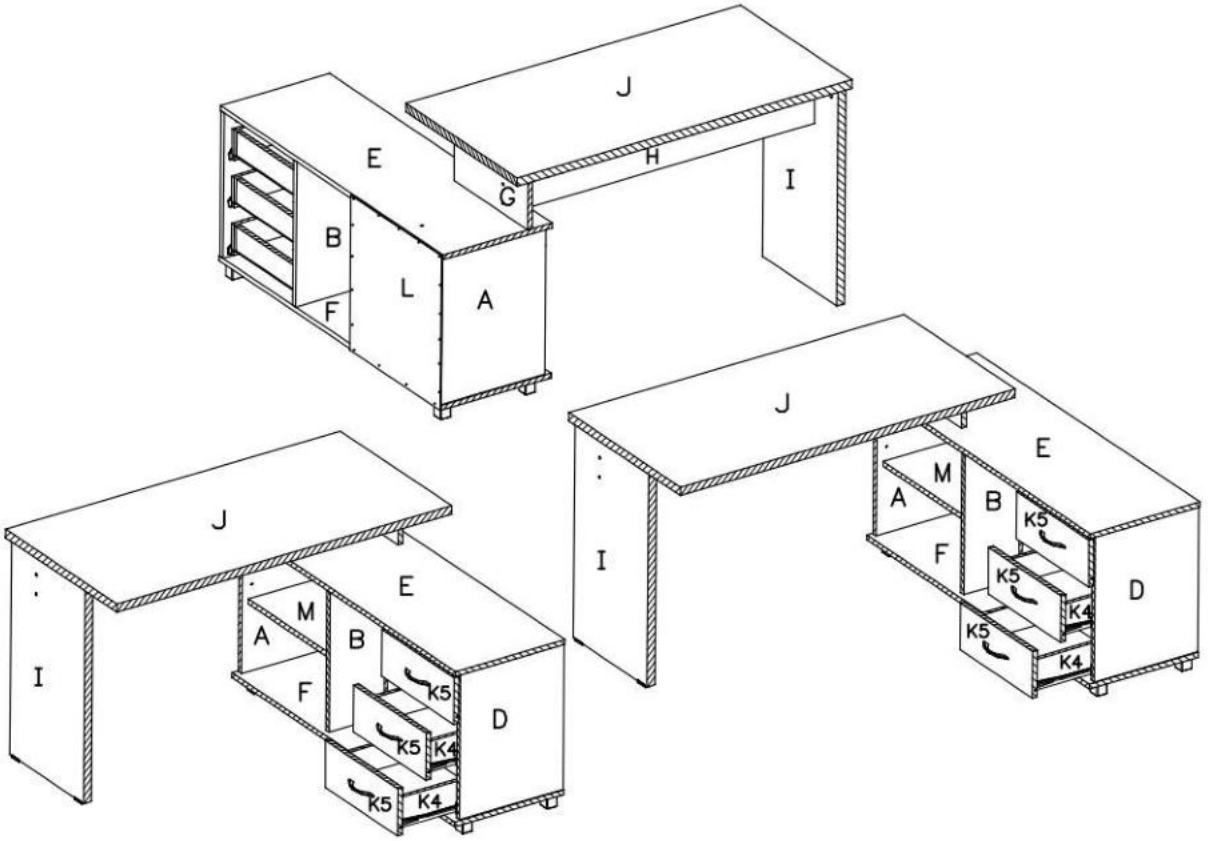

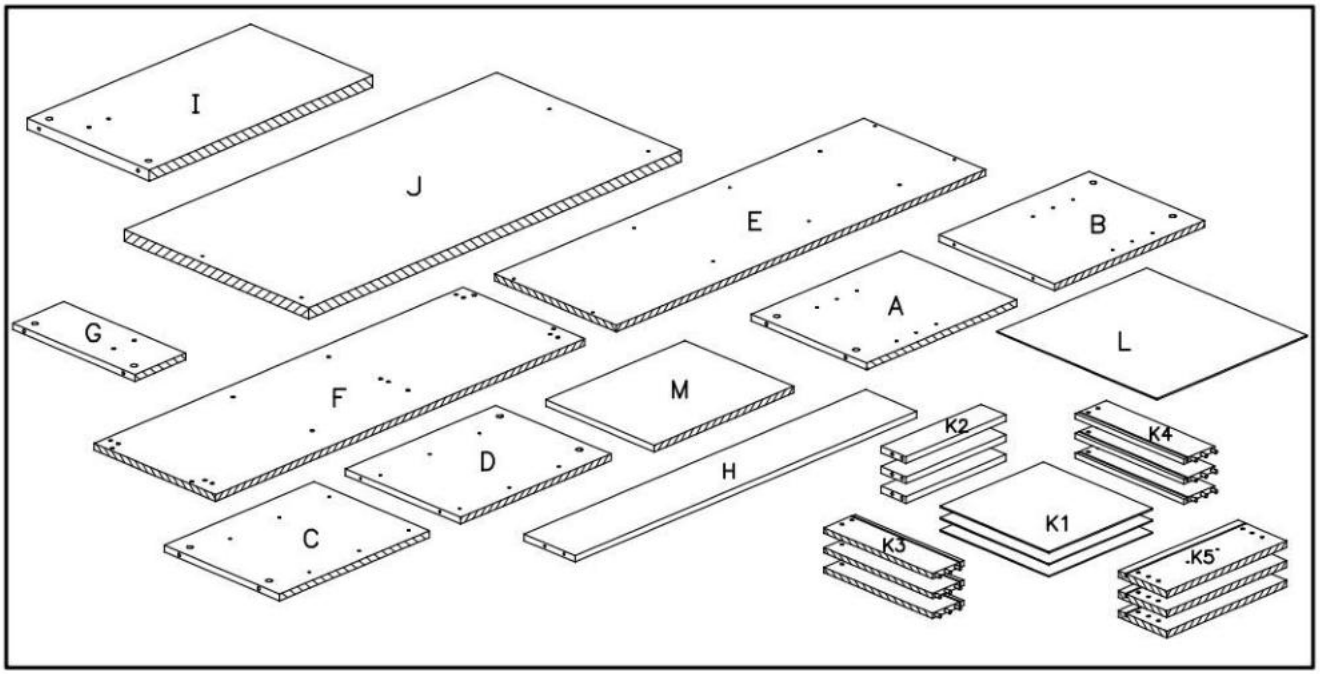

www.shukrehut.co.il / yiron.sale@gmail.com / רהיטי ירון / טלפון 03-3760509

מספר סדורי	1	2	3	4	5	6	7	8	9	10	11	12
שרטוט						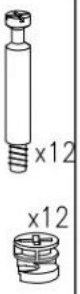						
כמות	1	11	2	12+1	2+35	12	12	6+3	4	12	5	3
שם	מפתח אלן	בורג אלן 50 מ"מ	בורג אלן 70 מ"מ	דיבל עץ + דבק	רגליות ומסמרים	בורג למחבר +מחבר	3.5X16	ידית +בורג 3.5X20	מחזיק מדף	בורג יורו למסילה	רגליות	סט מסילות למגרות 35

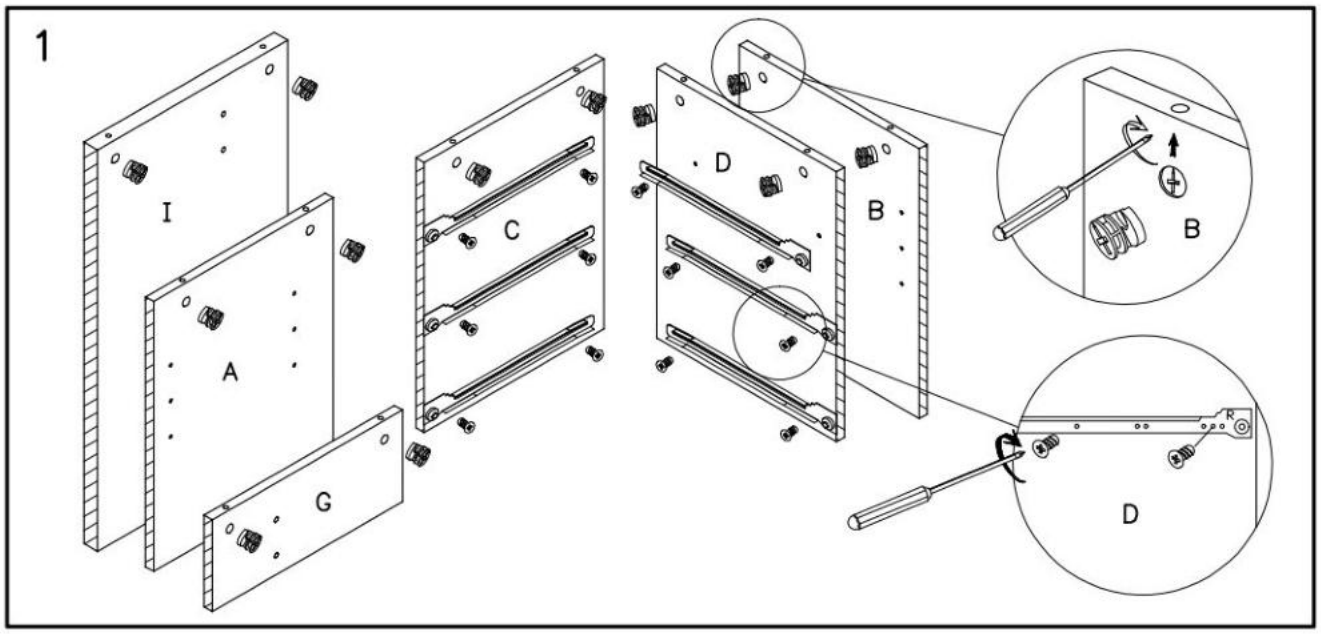

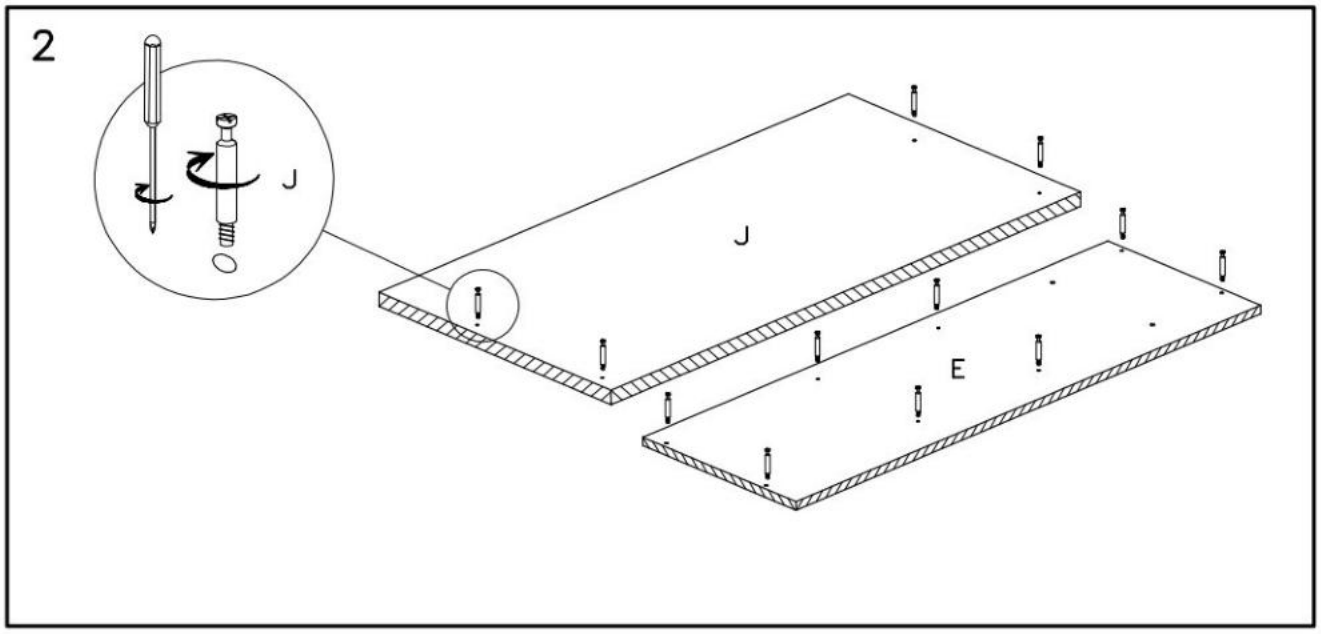

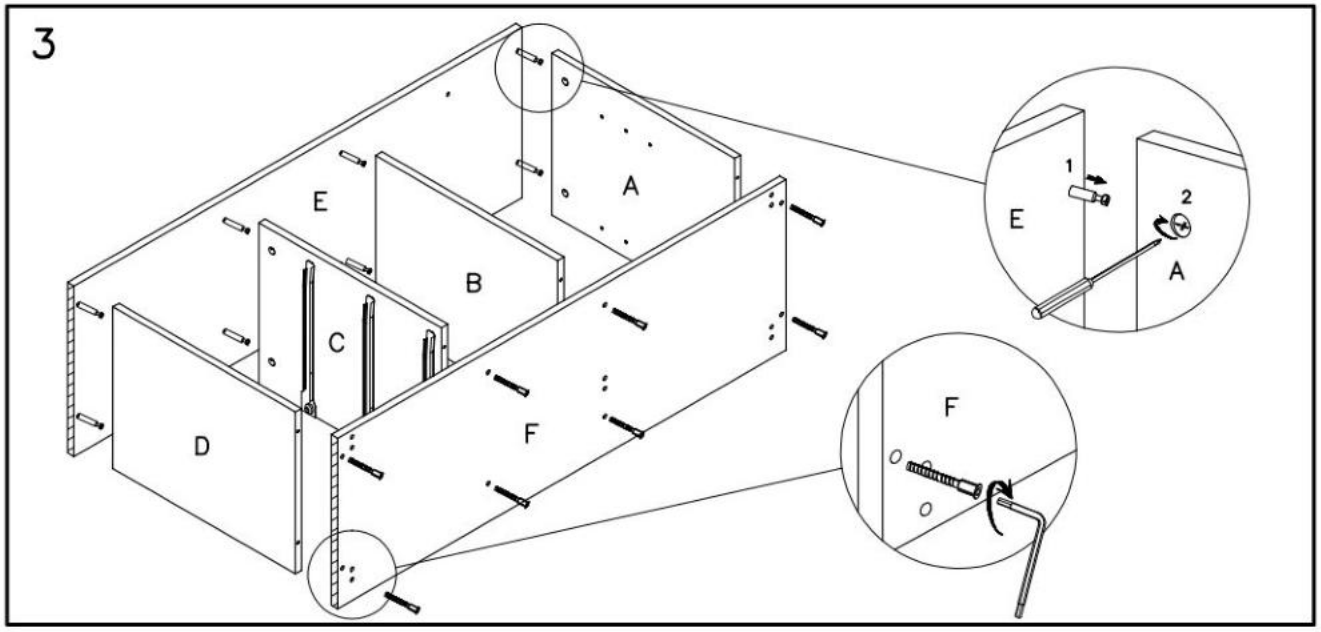
3
E
A
B
C
D
F
1
2
E
A
F

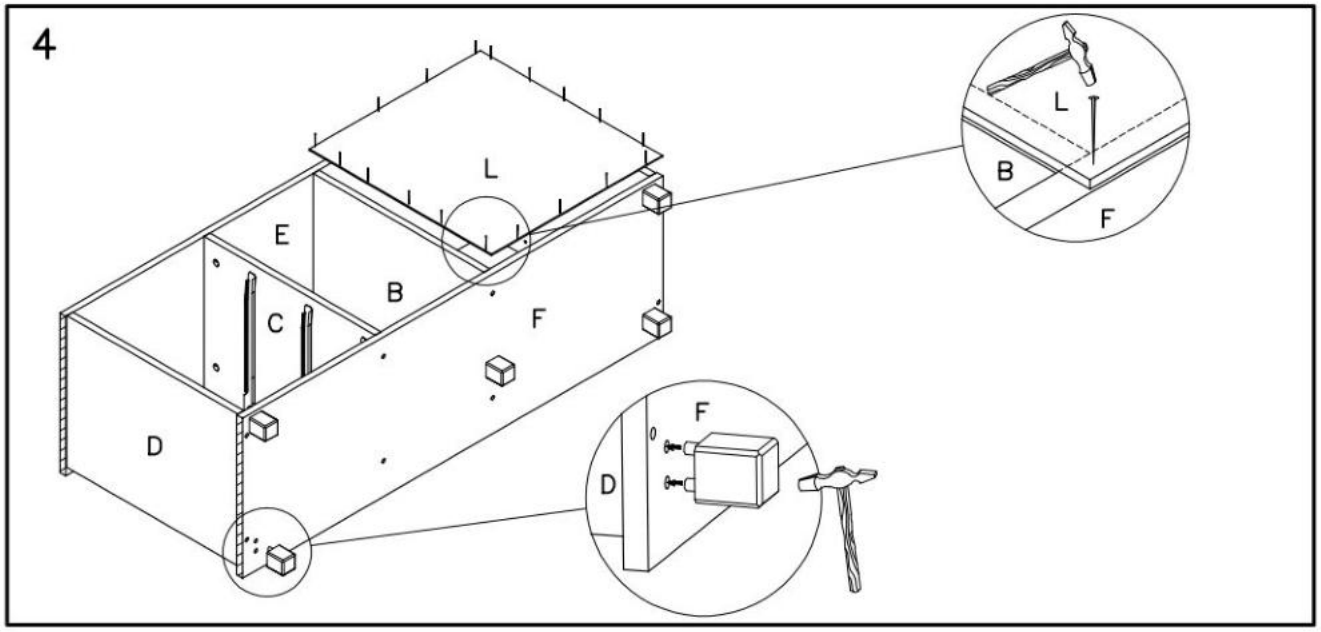
4
L
E
B
C
F
D
L
B
F
F
D

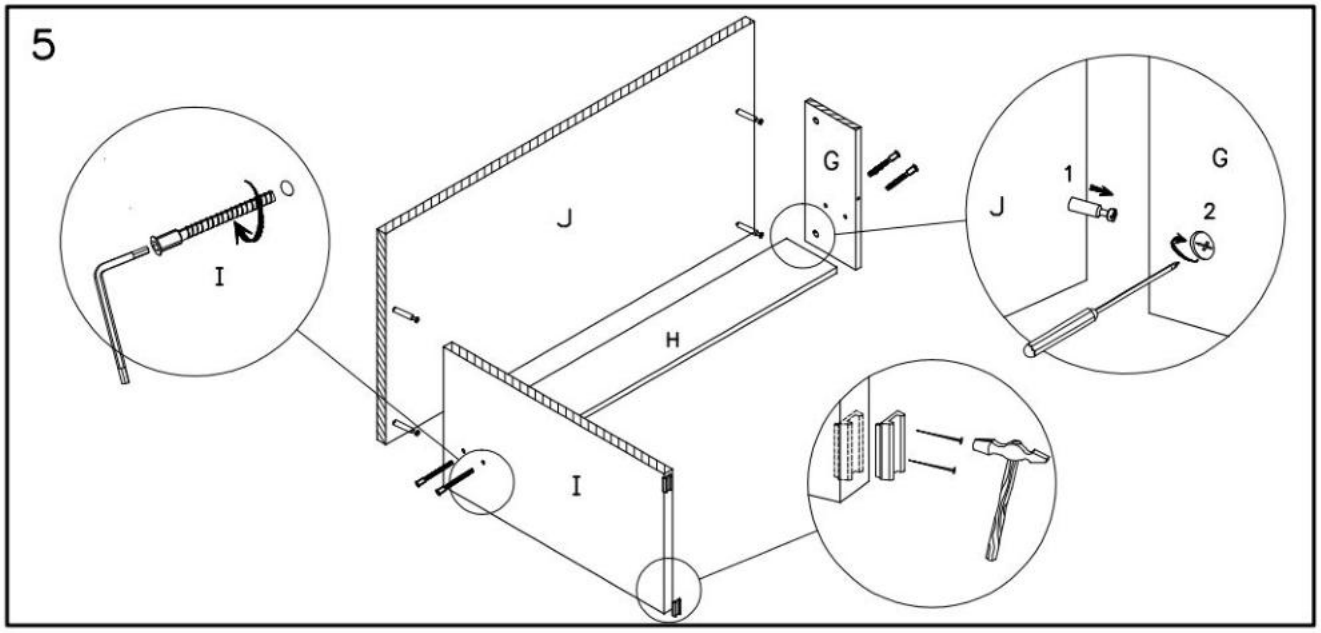
5
I
J
G
H
I
J
1
G
2

6

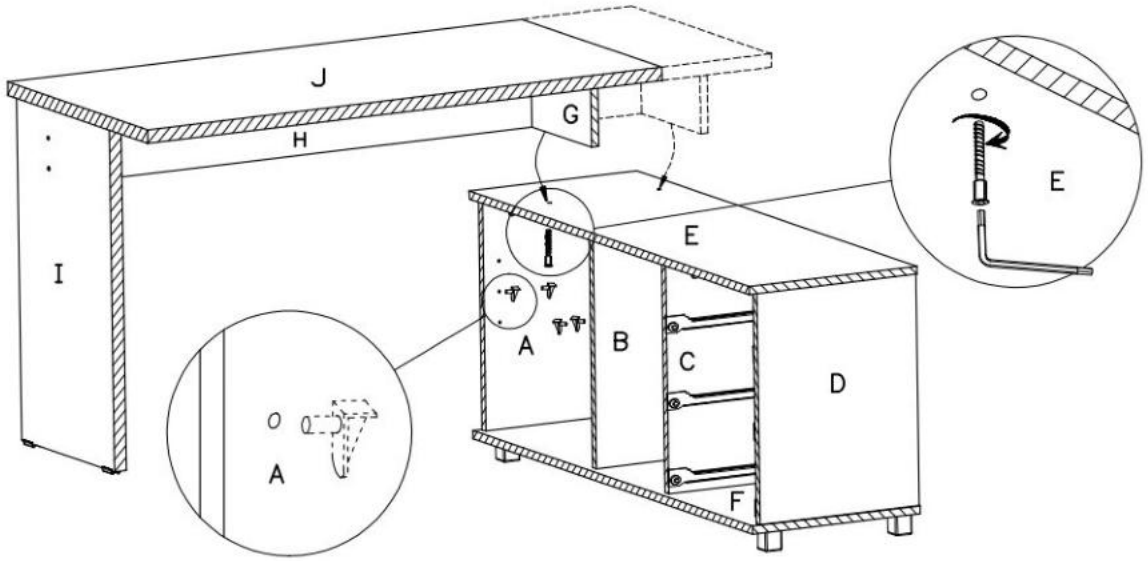
J
H
G
I
E
A
B
C
D
F
A
E

7

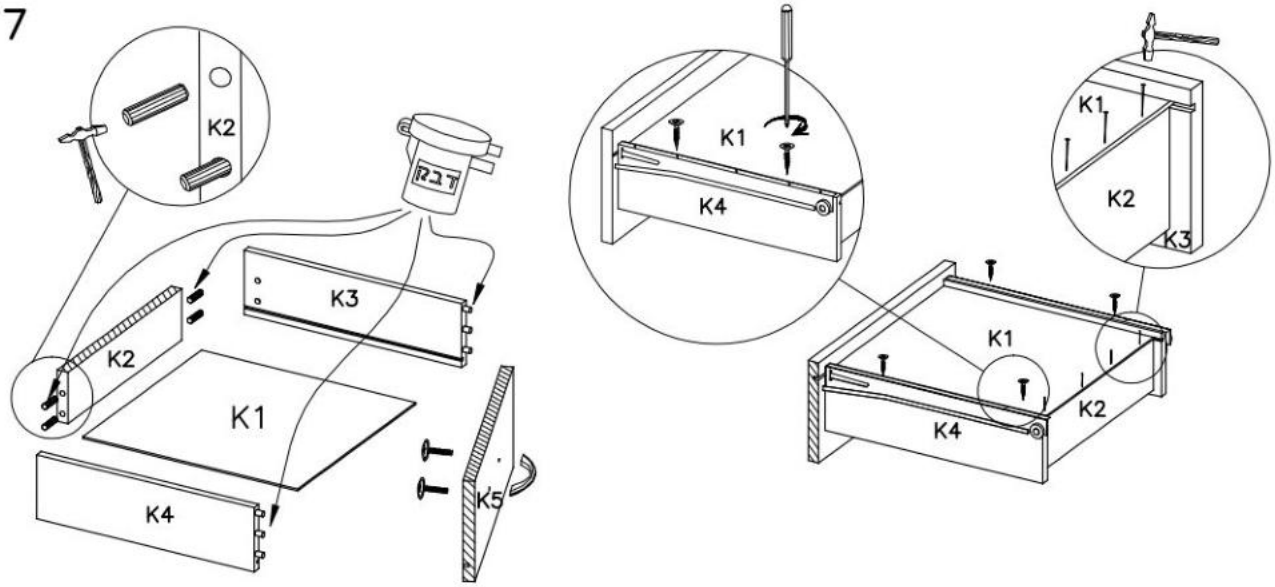
K2
K3
K2
K1
K4
K5
K1
K4
K1
K2
K3
K1
K2
K4

8

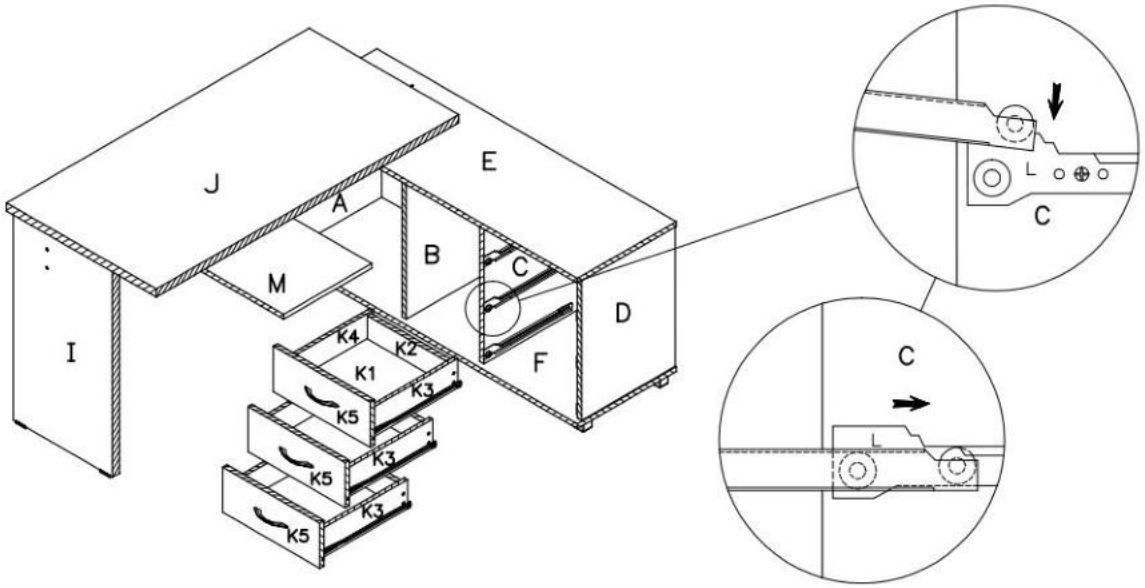
J
A
E
M
B
C
D
I
F
K4
K2
K1
K3
K5
K3
K5
K3
K5
C
L
C
L