הוראות הרכבה
שולחן / 225

צעד ראשון לאחר פתיחת האריזה, עיין בשרטוט והשווה את חלקי הרהיט והאביזרים עם השרטוט שלפנייך.
אם נפלה תקלה כלשהיא אל תחזיר את המוצר לחנות או לרשת שם רכשת את המוצר.
התקשר/י (חיוג חינם) למרכז שירות הלקוחות יראון ונטפל בך במסירות. **03-3760509**

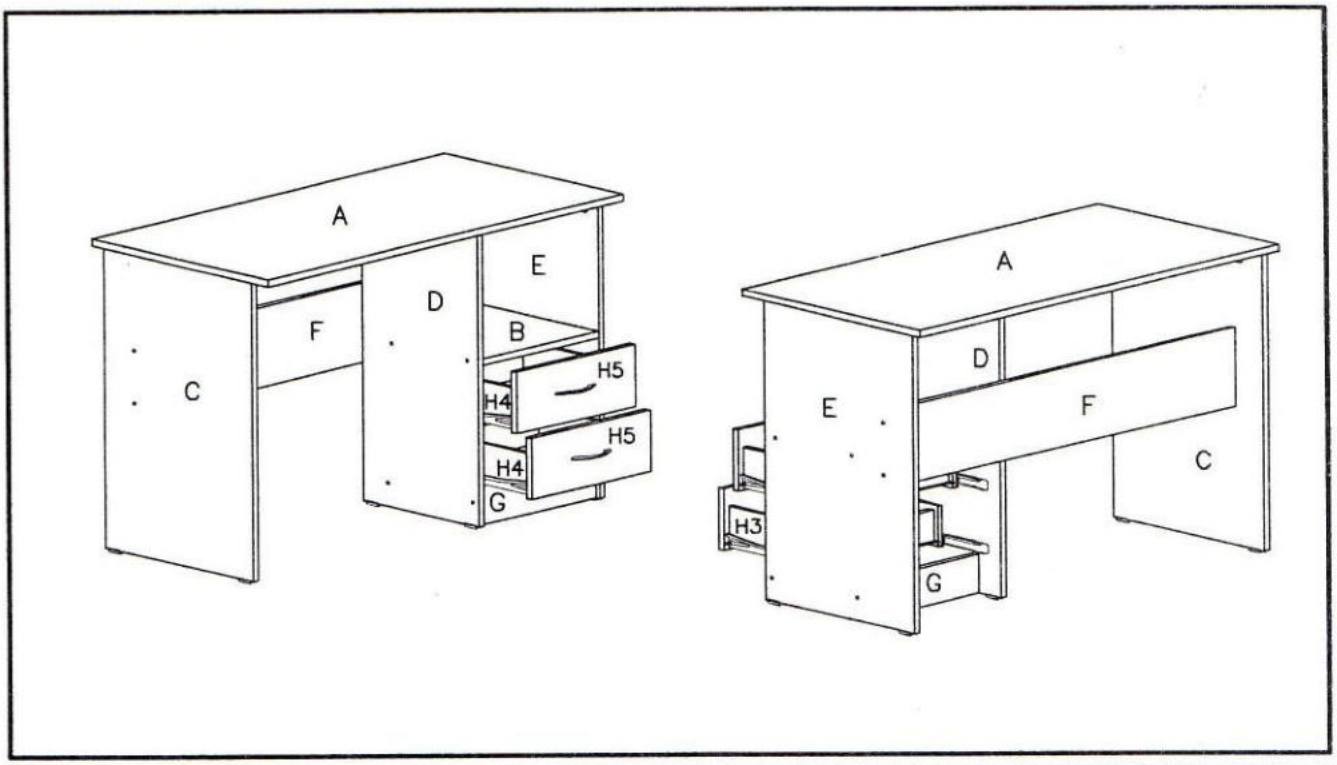

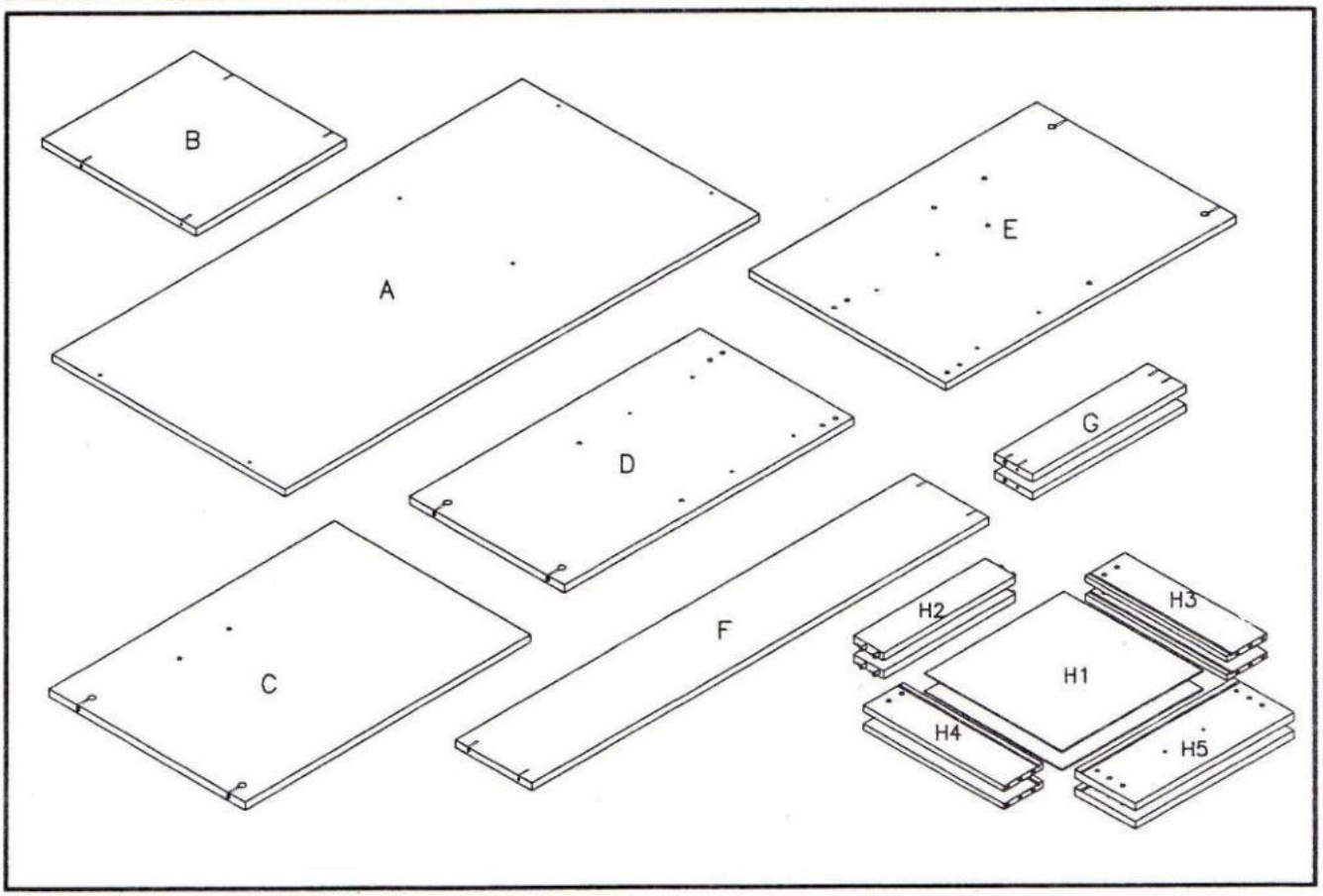

מספר סדורי	1	2	3	4	5	6	7	8	9	10	11	12
שרטוט												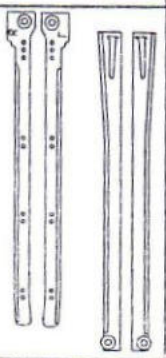
כמות	1	12	4	6+22	6	6	8	2	4	8	1	2
שם	מפתח אלן	בורג אלן	דיבל עץ	רגליות ומסמרים	בורג למחבר	מחבר	3.5X16	ידית	בורג 3.5X20	בורג יורו למסילה	דבק למגרה	סט מסילות למגרות 35

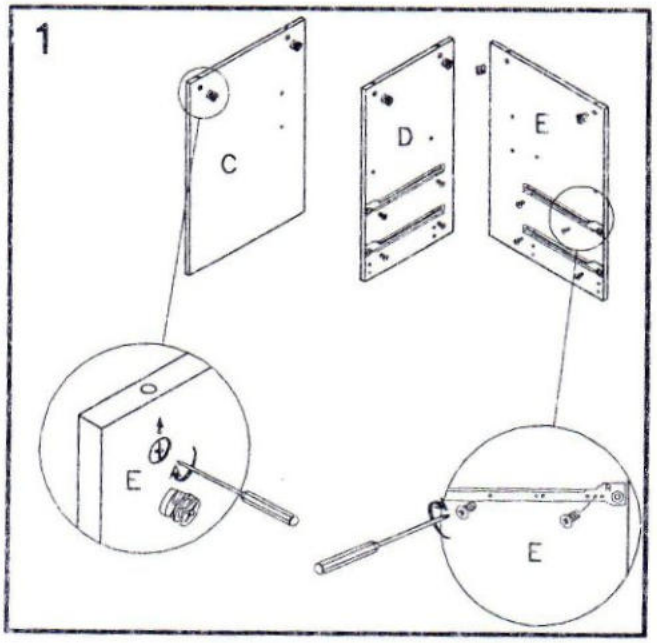

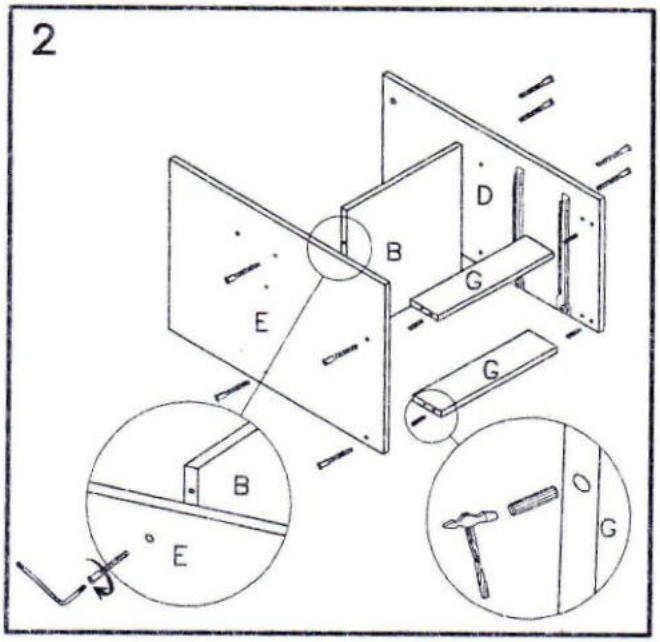

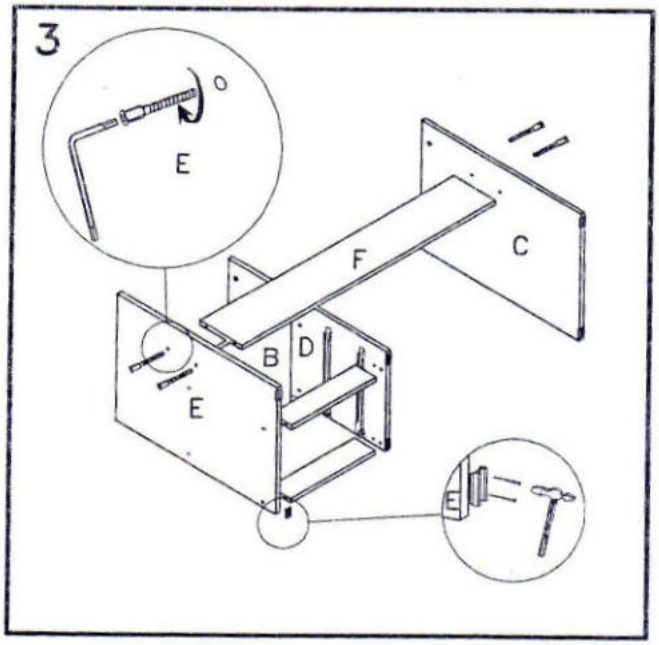

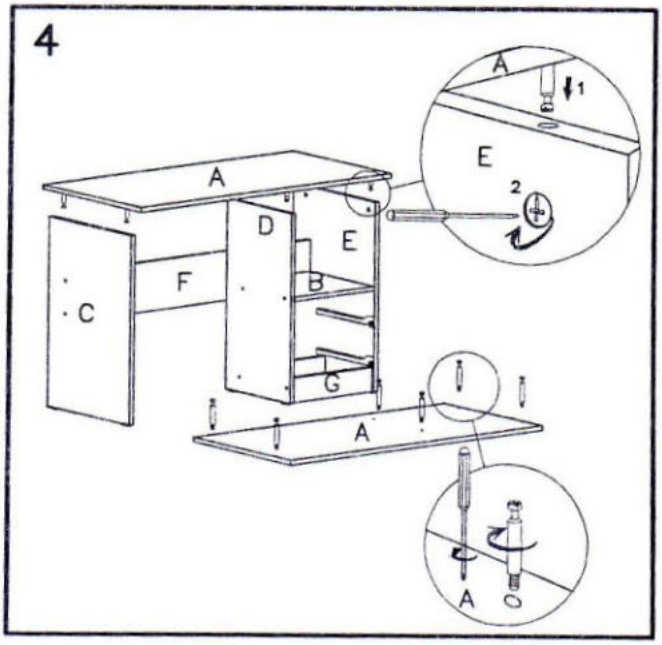

5

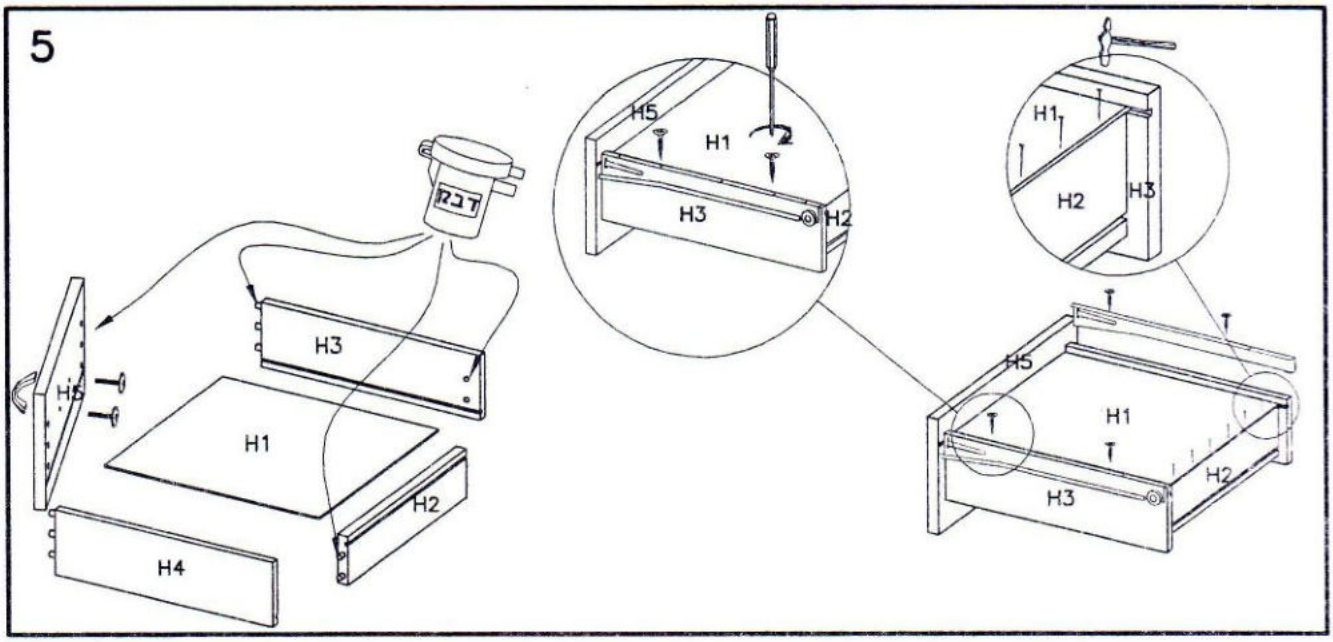

6

