ספריה - 220

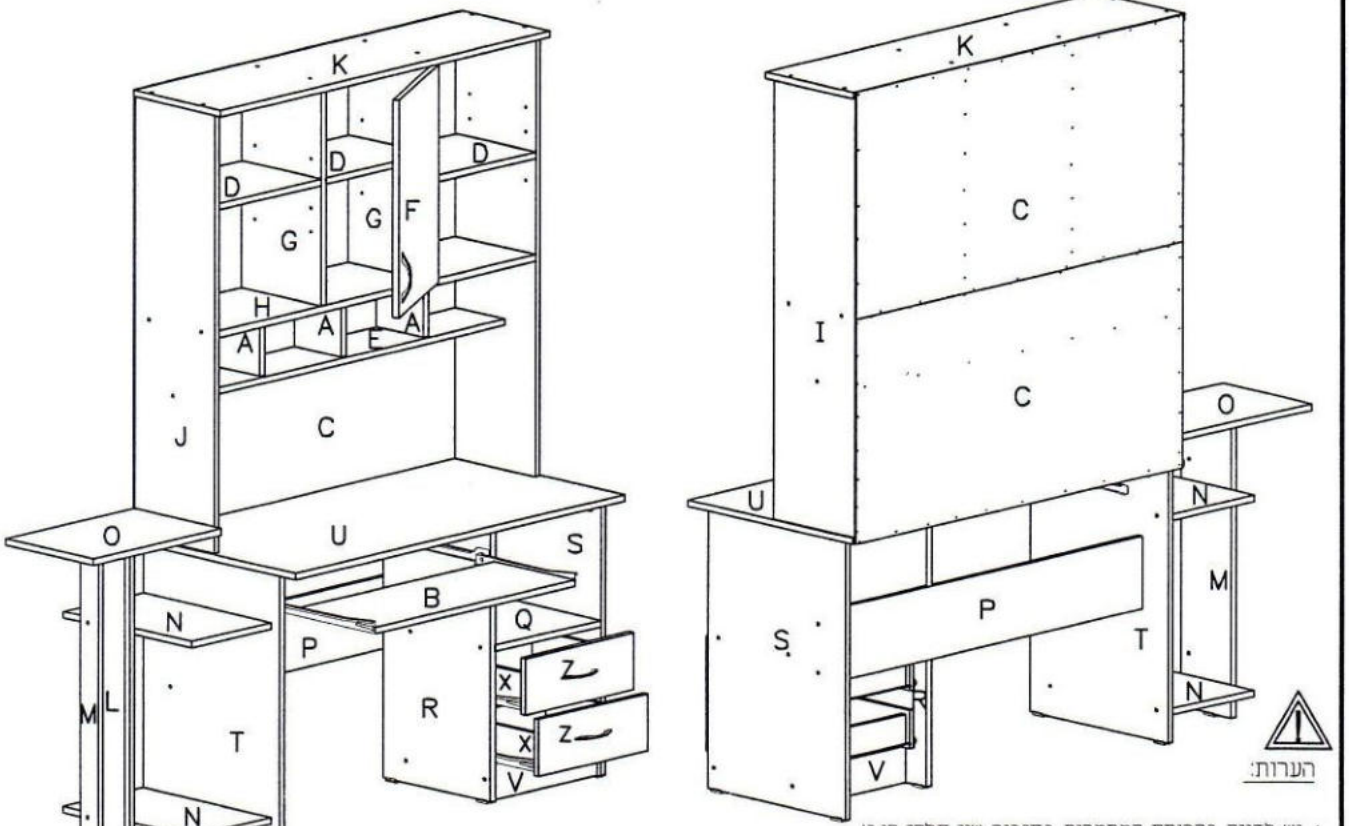

הערות:

1. יש לדייק בהכנסת המסמרים בחיבור שני חלקי הגב!
2. כבל בין מסך למחשב יושחל בין הגב למשטח הכתיבה ורק לאחר מכאן יוכנסו המסמרים!

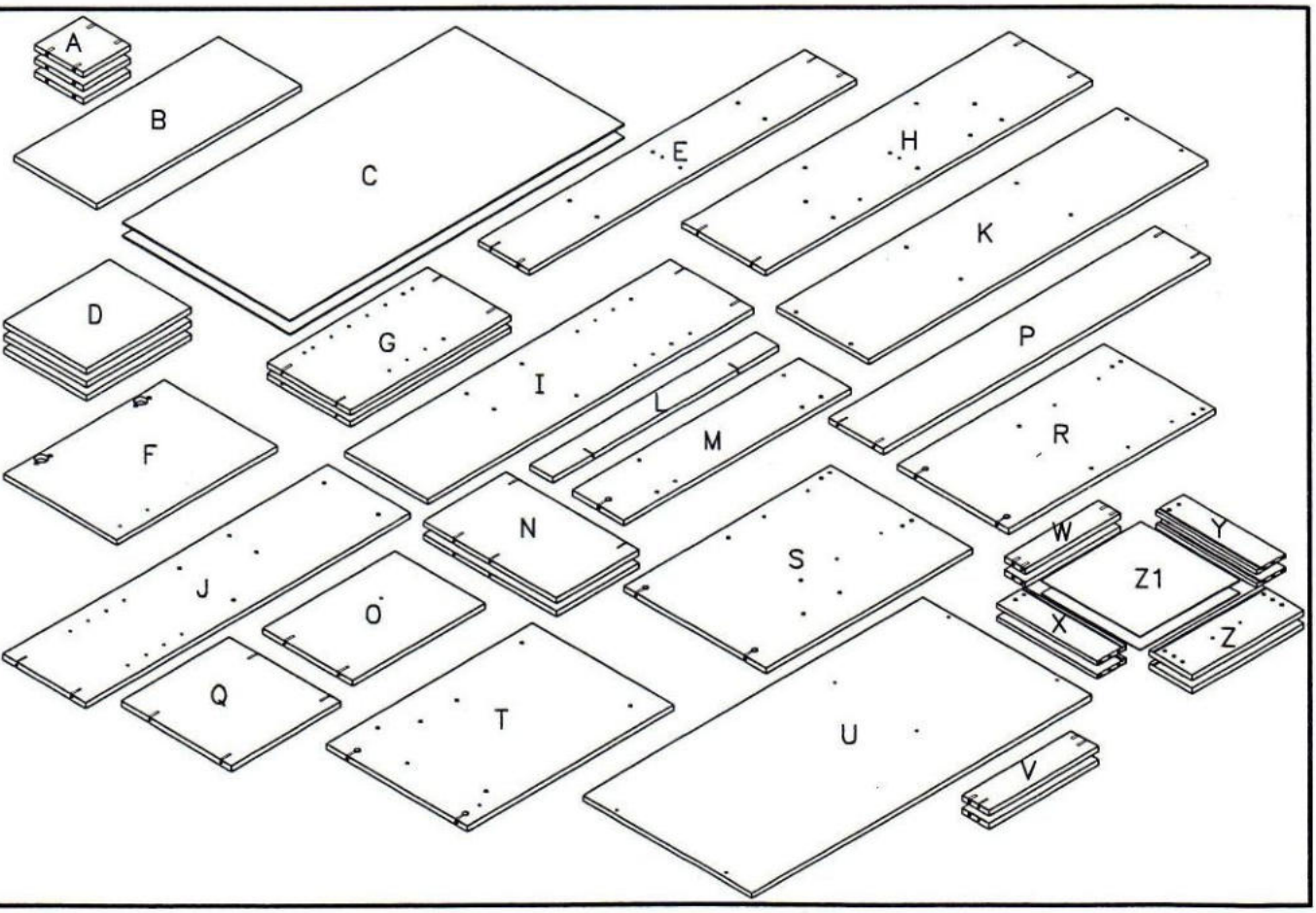

03-3760509 טלפון / רהיטי ירון / www.shukrehut.co.il / yiron.sale@gmail.com

מספר סדורי	1	2	3	4	5	6	7	8	9	10	11	12	13
שרטוט						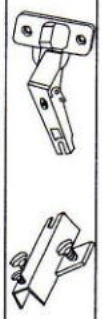							
כמות	1	42	26	8 100	7+7	2+2	3+6	16	12	12	2	3	1
שם	מפתח אלן	בורג אלן	דיבל עץ	רגליות ומסמרים	מחברים	צירים + תושבות לצירים	ידית +בורג 3.5X20	בורג 3.5X16	בורג יורו למסילה	מחזיק מדף	בורג 40X4	סט מסילות 35 למגרות	דבק למגרה

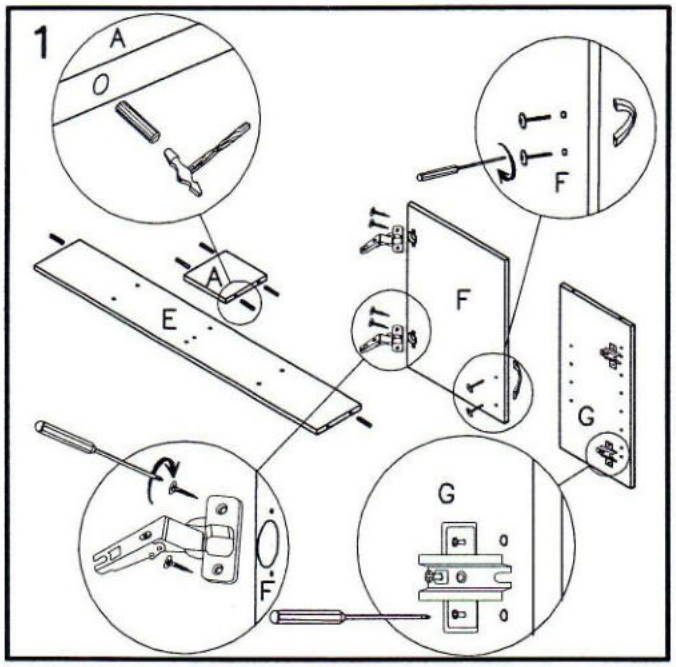

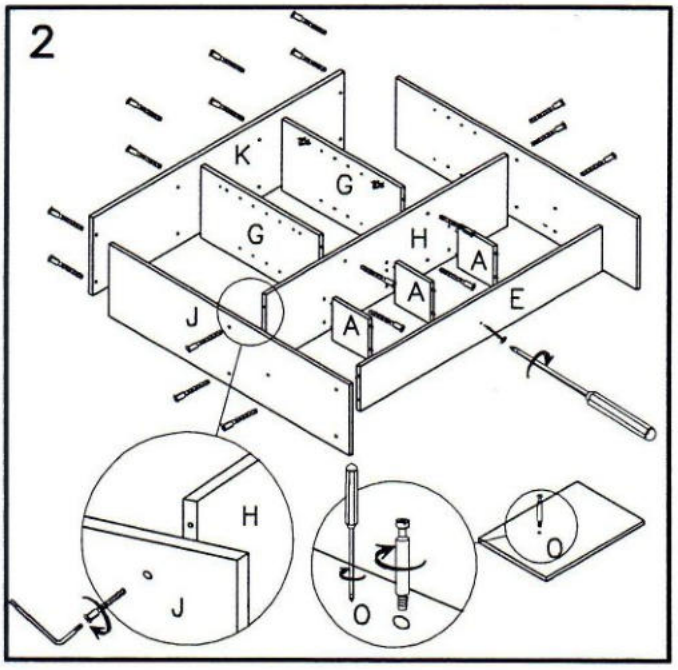

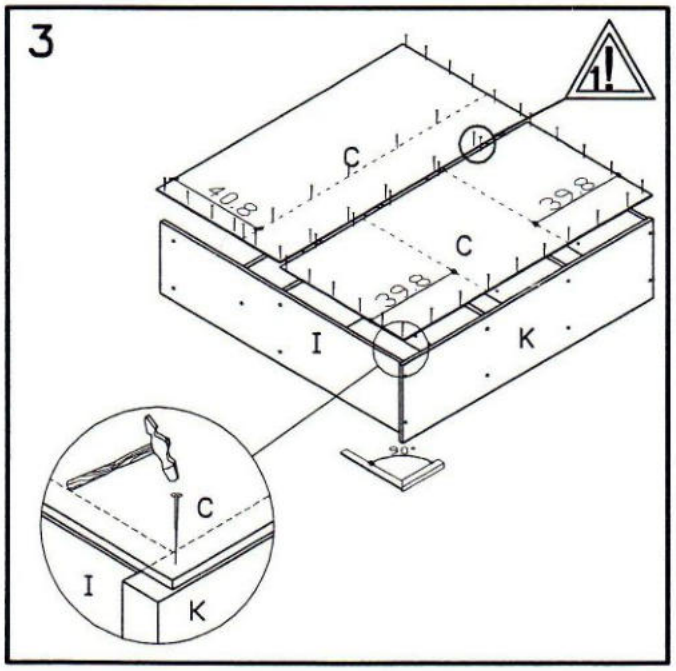

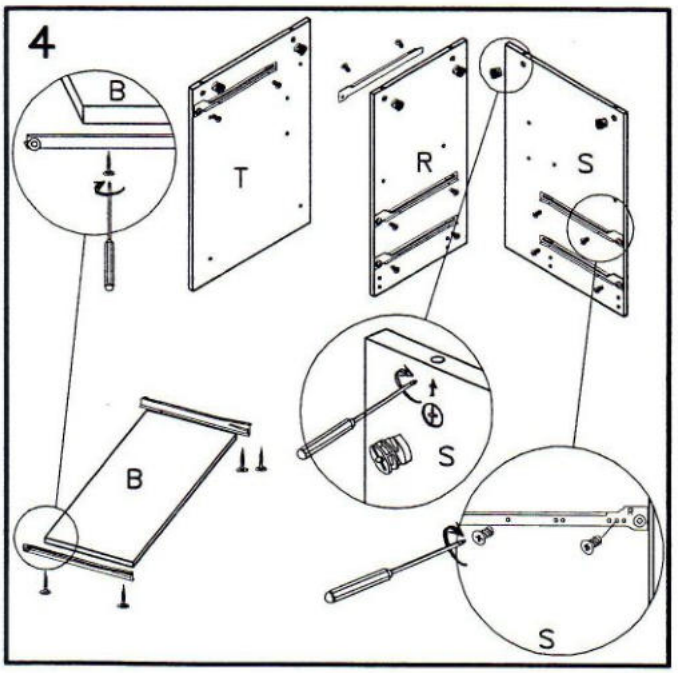

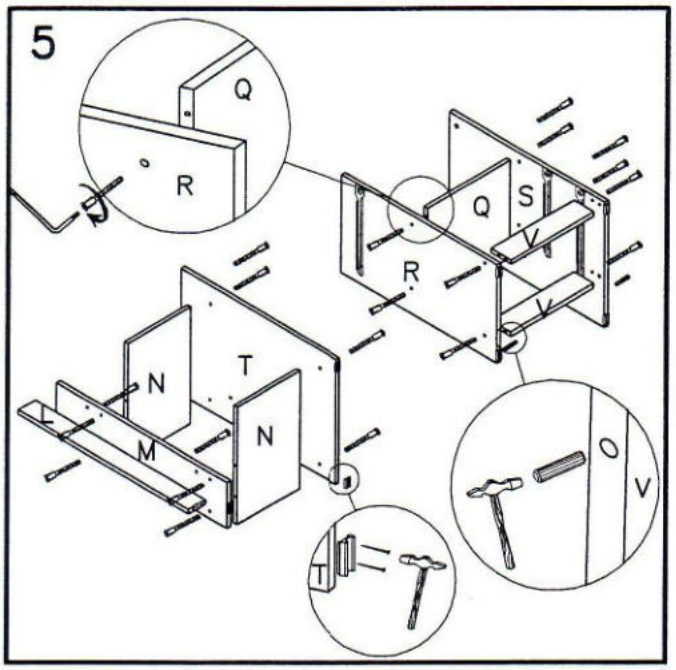
5
Q
R
Q
S
V
R
V
N
T
L
M
N
T
V

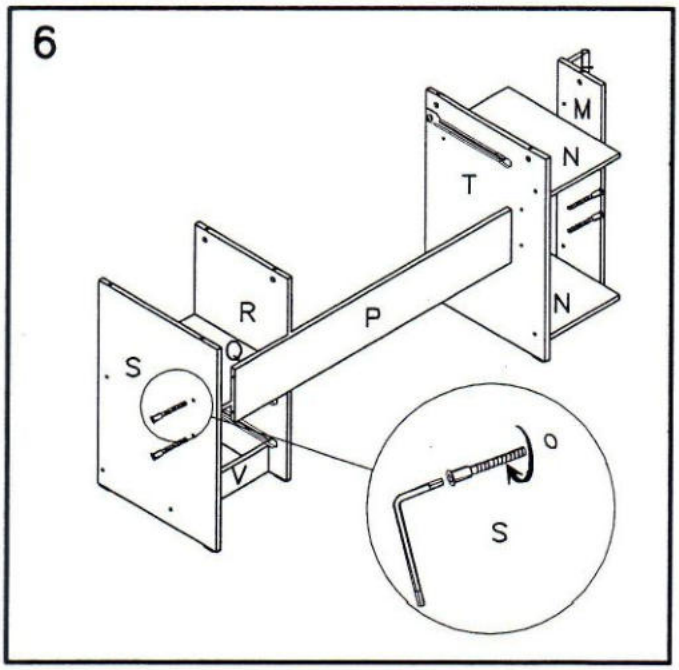
6
M
N
T
R
P
N
S
Q
V
S

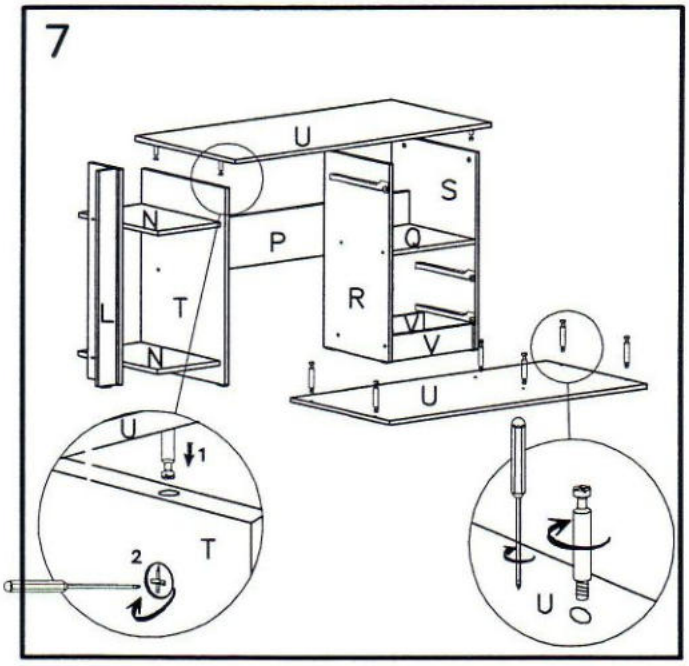
7
U
S
N
P
Q
L
T
R
V
N
U
U
1
T
2
U

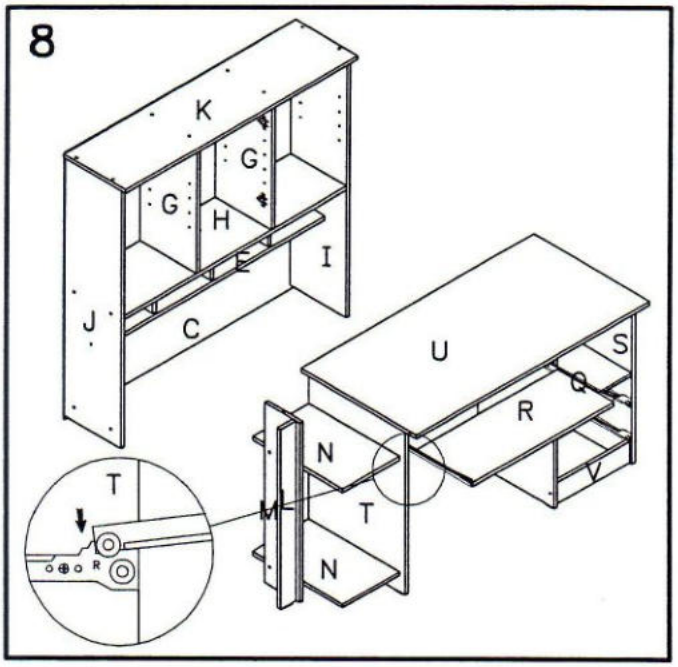
8
K
G
G
H
E
I
J
C
U
S
Q
R
N
V
T
M
T
N

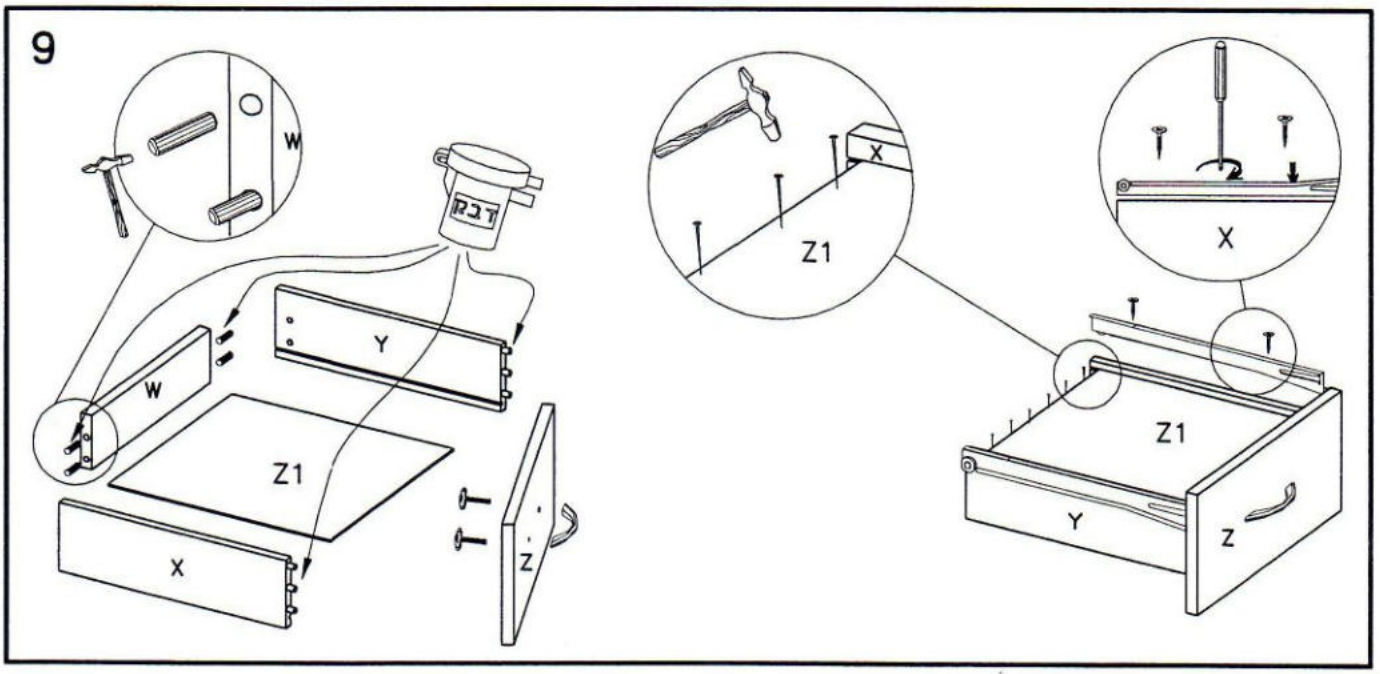
9
W
W
Y
Z1
X
Z
X
Z1
X
Z1
Y
Z

10

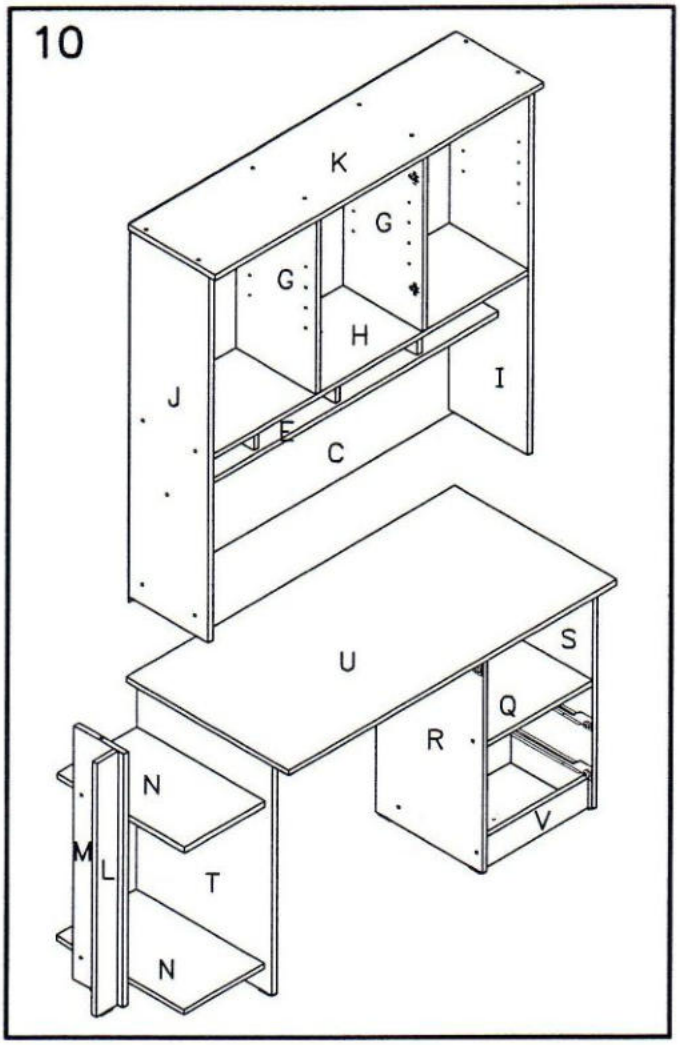
K
G
G
H
J
I
E
C
U
S
Q
R
N
V
M
L
T
N

11

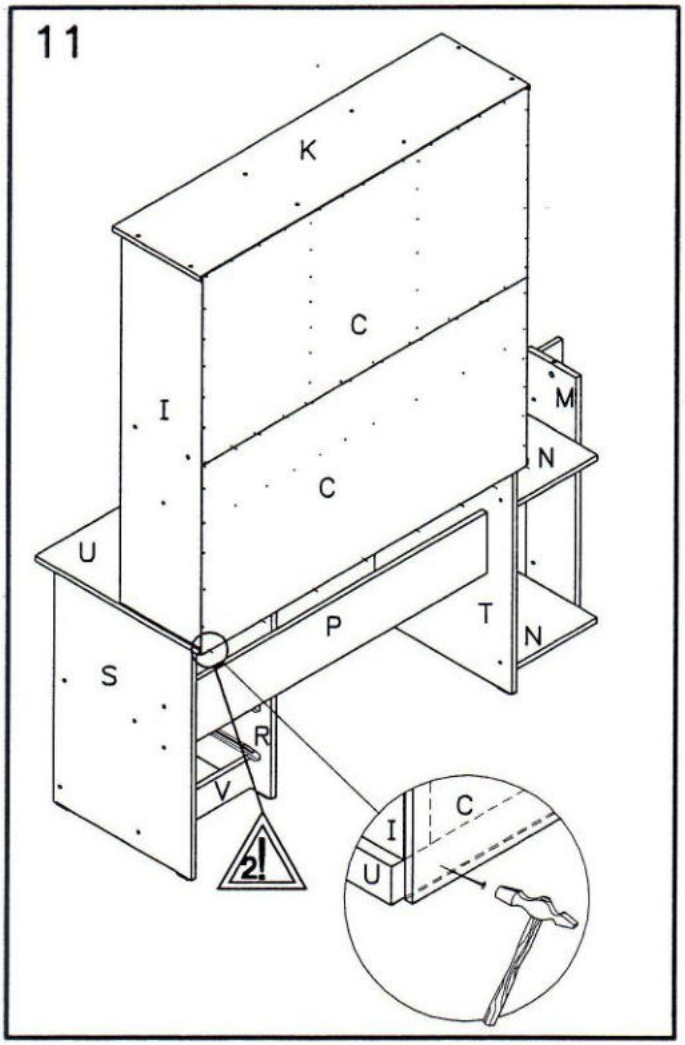
K
C
I
M
N
C
U
P
T
N
S
R
V
2!
C
I
U

12

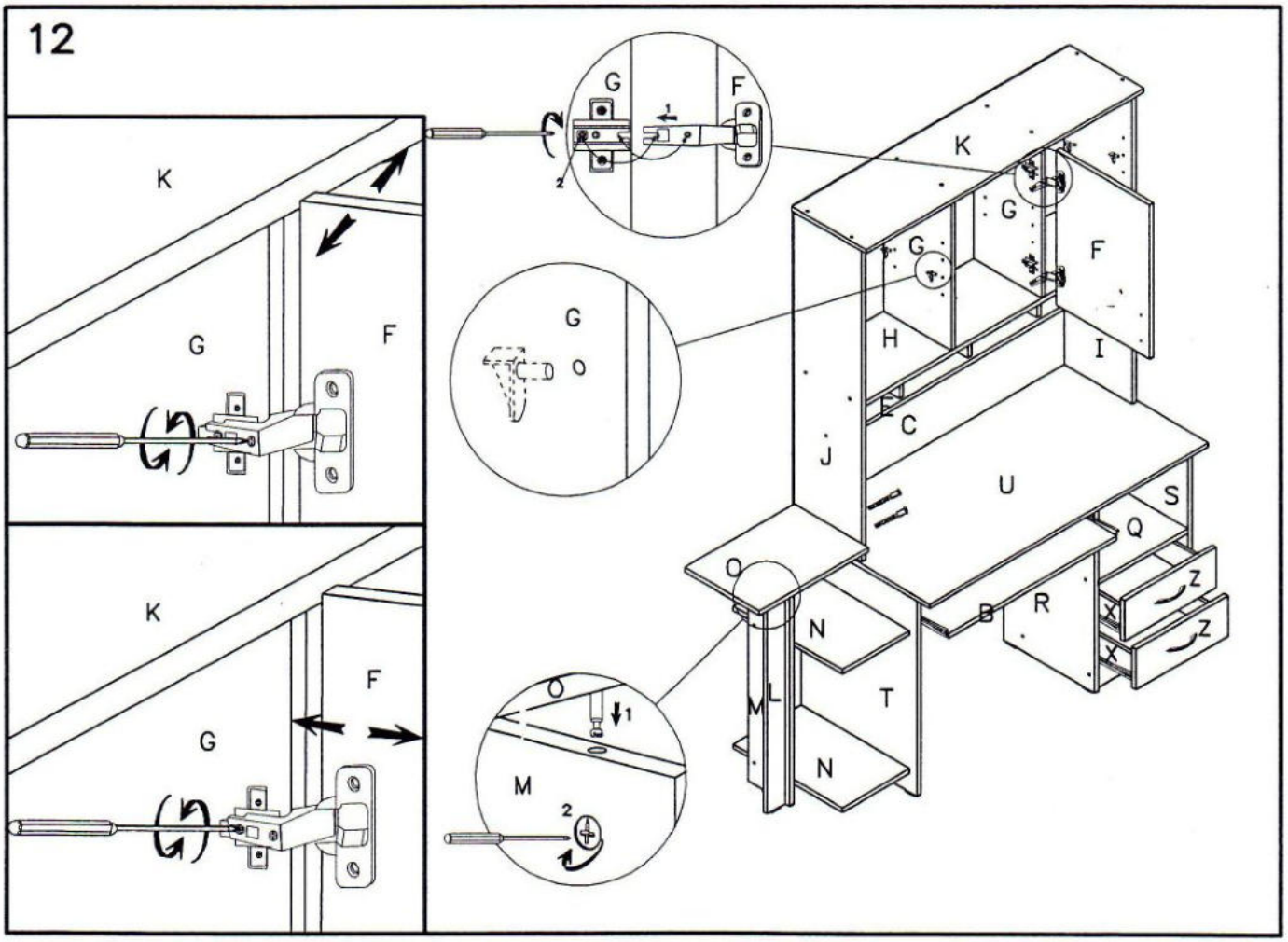
K
G
F
K
G
F
G
O
K
G
G
F
H
I
E
C
J
U
S
Q
O
Z
B
R
X
Z
X
N
M
L
T
N
O
1
M
2